令和7年度
公 共 下 水 道　汚 水 枝 線 （ 7-3 工 区 ） 築 造 工 事
（尾崎西分地区面整備）

開削工 数量計算書

（補助路線）

開 削 工 数 量 計 算 書
（7-3工区・補助路線）

管 布 設 工（7-3工区・補助路線）

VU φ150

7-3　工区　補助

管布設工総括表

種　　別	規　格	単位	数 量	平山地区 数 量	合 計	摘　　要
路 線 延 長	φ150	m	496.00	37.30	533.30	
管 体 延 長	管布設延長 φ150	m	482.05	35.65	517.70	
硬質塩化ﾋﾞﾆｰﾙ管	L=4.0m φ150(RR)	本	121	9	130	= 120.55 本
埋設標識シート	ﾀﾞﾌﾞﾙ	m	482.05	35.65	517.70	
ﾏﾝﾎｰﾙ用可とう継手	φ150	個	25	3	28	
鏡切り工	φ150	m				(0.165＋0.100)×π＝0.8m/箇所 箇所
土　　工						
機械掘削工	BH　0.28m³	m³	783.26	25.30	808.56	
人力掘削工		m³				
機械埋戻工	砂	m³	100.27	5.64	105.91	
〃	流用土(改良土)	m³	525.90	14.03	539.93	
人力埋戻工	砂	m³				
〃	流用土	m³				
発生土処理工	土砂:機械	m³	198.92	9.72	208.64	
〃	土砂:人力	m³				
埋戻土運搬工	土砂:機械	m³	783.26	25.30	808.56	
〃	土砂:人力	m³				
管基礎工	砂　t=10cm 機械　幅0.55m	m	18.35	35.65	54.00	素掘部
〃	砂　t=10cm 機械　幅0.85m	m	463.70		463.70	矢板部
〃	砂　t=10cm 人力　幅0.55m	m				素掘部
土 留 工						
素掘り		m	18.50	36.70	55.20	
アルミ矢板	H=2.0 m	m	273.00		273.00	
〃	H=2.5 m(支保1段)	m	53.00		53.00	
〃	H=2.5 m(支保2段)	m	51.00		51.00	
〃	H=3.0 m	m	100.50		100.50	
〃	H=3.5 m	m				
〃	H=4.0 m	m				
支保工	支保工1段	m	326.00		326.00	
〃	支保工2段	m	151.50		151.50	
〃	支保工3段	m				
掘削深	H=1.5 m以下	m	29.00		29.00	
〃	H=2.0 m以下	m	297.00		297.00	
〃	H=2.5 m以下	m	116.50		116.50	
〃	H=3.0 m以下	m	35.00		35.00	
〃	H=3.5 m以下	m				
〃	H=3.8 m以下	m				
水 替 工						
ポンプ運転		式	1.0		1.0	
ポンプ据付・撤去		式	1.0		1.0	

7-3 工区　補助　1/2

管径　φ150

管布設工・土工計算表

路線番号	人孔番号 上流	人孔番号 下流	路線延長 m	掘削延長 ① m	管布設延長 人孔減長 ② m	管布設延長 管渠延長 ③=①-② m	管材 マンホール用可とう継手 φ150 個	管材 直管 RR 4.0m ③/4.0 φ150 本		上掘削幅 m	底掘削幅	平均掘削幅 ④	掘削深 上流 m	掘削深 下流 m	掘削深 平均 ⑤ m	舗装種別	舗装厚 ⑥ m	仮復旧厚 ⑦ m	掘削土量 機械 ①*④*(⑤-⑥) m3	掘削土量 人力 ①*④*(⑤-⑥) m3	砂基礎工 厚み 10cm 機械 ④=0.55 m	砂基礎工 厚み 10cm 機械 ④=0.85 m	砂基礎工 厚み 10cm 人力 ④=0.55 m	埋戻工 砂 機械 ①*{④*(0.1+外径)-控除面積} m3	埋戻工 砂 人力 m3	埋戻工 流用土(改良土) 機械 ①*{④*(⑤-0.1-外径-0.1-⑦)} m3	埋戻工 流用土(改良土) 人力 m3	発生土処理工 機械 掘削土量-流用土/0.9 m3	発生土処理工 人力 m3
8075	8075-1	8077-1	26.00	26.00	0.90	25.10	2	6.28		0.85	0.85	0.85	1.65	1.67	1.66	市道As	0.05	0.30	35.58			25.10		5.30		21.99		11.15	
8077	8077-1	8077-2	15.00	15.00	0.60	14.40	1	3.60		0.85	0.85	0.85	1.69	1.73	1.71	市道As	0.05	0.30	21.17			14.40		3.06		13.32		6.37	
〃	8077-2	8077-3	15.00	15.00	0.60	14.40	1	3.60		0.85	0.85	0.85	1.73	1.75	1.74	市道As	0.05	0.30	21.55			14.40		3.06		13.71		6.32	
〃	8077-3	8077-4	24.00	24.00	0.60	23.40	1	5.85		0.85	0.85	0.85	1.77	1.83	1.80	市道As	0.05	0.30	35.70			23.40		4.89		23.15		9.98	
〃	8077-4	8077-5	75.00	75.00	0.60	74.40	1	18.60		0.85	0.85	0.85	1.83	1.66	1.75	市道As	0.05	0.30	108.38			74.40		15.29		69.17		31.52	
〃	8077-5	8077-6	23.50	23.50	0.60	22.90	1	5.73		0.85	0.85	0.85	1.68	1.72	1.70	市道As	0.05	0.30	32.96			22.90		4.79		20.67		9.99	
〃	8077-6	8080-1-1	6.00	6.00	0.60	5.40	1	1.35		0.85	0.85	0.85	1.72	1.74	1.73	市道As	0.05	0.30	8.57			5.40		1.22		5.43		2.54	
8079	8079-1	8079-2	31.00	31.00	0.60	30.40	1	7.60		0.85	0.85	0.85	1.79	1.74	1.77	市道As	0.05	0.30	45.32			30.40		6.32		29.12		12.96	
〃	8079-2	8079-3	28.50	28.50	0.60	27.90	1	6.98		0.85	0.85	0.85	1.74	1.78	1.76	市道As	0.05	0.30	41.42			27.90		5.81		26.53		11.94	
〃	8079-3	8080-1-1	13.00	13.00	0.90	12.10	2	3.03		0.85	0.85	0.85	1.80	1.87	1.84	市道As	0.05	0.30	19.78			12.10		2.65		12.98		5.36	
8080-1	8080-1-1	8080-1-2	40.00	40.00	0.60	39.40	1	9.85		0.85	0.85	0.85	1.89	2.00	1.95	市道As	0.05	0.30	64.60			39.40		8.15		43.69		16.06	
〃	8080-1-2	8080-2-1	12.00	12.00	0.60	11.40	1	2.85		0.85	0.85	0.85	2.00	2.06	2.03	市道As	0.05	0.30	20.20			11.40		2.45		13.92		4.73	
8080-2	8080-2-1	8080-2-2	25.00	25.00	0.60	24.40	1	6.10		0.85	0.85	0.85	2.08	2.20	2.14	市道As	0.05	0.30	44.41			24.40		5.10		31.34		9.59	
〃	8080-2-2	8080-2-3	14.00	14.00	0.60	13.40	1	3.35		0.85	0.85	0.85	2.20	2.24	2.22	市道As	0.05	0.30	25.82			13.40		2.85		18.50		5.26	
〃	8080-2-3	8084-1	19.00	19.00	0.90	18.10	2	4.53		0.85	0.85	0.85	2.26	2.35	2.31	市道As	0.05	0.30	36.50			18.10		3.87		26.57		6.98	
8084	8084-1	8084-2	26.50	26.50	0.60	25.90	1	6.48		0.85	0.85	0.85	2.37	2.45	2.41	市道As	0.05	0.30	53.16			25.90		5.40		39.31		9.48	
〃	8084-2	8084-3	20.00	20.00	0.60	19.40	1	4.85		0.85	0.85	0.85	2.45	2.54	2.50	市道As	0.05	0.30	41.65			19.40		4.08		31.20		6.98	
〃	8084-3	8084-4	27.00	27.00	0.60	26.40	1	6.60		0.85	0.85	0.85	2.56	2.72	2.64	市道As	0.05	0.30	59.44			26.40		5.50		45.33		9.07	
〃	8084-4	8097-1	8.00	8.00	0.60	7.40	1	1.85		0.85	0.85	0.85	2.72	2.68	2.70	市道As	0.05	0.30	18.02			7.40		1.63		13.84		2.64	
8083	+8.0m	8083-2	18.50	18.50	0.15	18.35		4.59		0.81	0.55	0.68	1.22	1.35	1.29	市道As	0.05	0.30	15.60		18.35			2.94		7.86		6.87	
〃	8083-2	8083-3	23.00	23.00	0.60	22.40	1	5.60		0.85	0.85	0.85	1.35	1.44	1.40	市道As	0.05	0.30	26.39			22.40		4.69		14.37		10.42	
合計			490.00		13.05	476.95	23	119.27											776.22		18.35	458.60		99.05		522.00		196.21	

7-3 工区　補助　2/2

管径　φ150

管布設工・土工計算表

路線番号	人孔番号 上流	人孔番号 下流	路線延長 m	掘削延長 ① m	管布設延長 人孔減長 ② m	管布設延長 管渠延長 ③=①-② m	管材 マンホール用可とう継手 φ150 個	管材 直管 RR 4.0m ③/4.0 φ150 本		上掘削幅 m	底掘削幅 m	平均掘削幅 ④ m	掘削深 上流 m	掘削深 下流 m	掘削深 平均 ⑤ m	舗装種別	舗装厚 ⑥ m	仮復旧厚 ⑦ m	掘削土量 機械 ①*④*(⑤-⑥) m3	掘削土量 人力 ①*④*(⑤-⑥) m3	砂基礎工 厚み 10cm 機械 ④=0.55 m	砂基礎工 厚み 10cm 機械 ④=0.85 m	砂基礎工 厚み 10cm 人力 ④=0.55 m	埋戻工 砂 機械 ①*{④*(0.1+外径)-控除面積} m3	埋戻工 砂 人力 m3	埋戻工 流用土(改良土) 機械 ①*{④*(⑤-0.1-外径-0.1-⑦)} m3	埋戻工 流用土(改良土) 人力 m3	発生土処理工 機械 掘削土量-流用土/0.9 m3	発生土処理工 人力 m3
〃	8083-3	8084-1	6.00	6.00	0.90	5.10	2	1.28		0.85	0.85	0.85	1.46	1.40	1.43	市道As	0.05	0.30	7.04			5.10		1.22		3.90		2.71	
小計			6.00		0.90	5.10	2	1.28											7.04			5.10		1.22		3.90		2.71	
合計			496.00		13.95	482.05	25	120.55											783.26		18.35	463.70		100.27		525.90		198.92	

7-3 工区　　補助　1/2

管径　φ150

土 留 工 計 算 表

路線番号	人孔番号 上流	人孔番号 下流	路線延長	掘削延長	掘削幅	平均掘削深	素掘り	土留工 アルミ矢板 L=2.0m	L=2.5m (支保1段)	L=2.5m (支保2段)	L=3.0m	L=3.5m	L=4.0m		支保工 軽量金属 1段	2段	3段		摘要
			m	m	m	m	m	m	m	m	m	m	m	m	m	m	m	m	
8075	8075-1	8077-1	26.00	26.00	0.85	1.66		26.00							26.00				
8077	8077-1	8077-2	15.00	15.00	0.85	1.71		15.00							15.00				
〃	8077-2	8077-3	15.00	15.00	0.85	1.74		15.00							15.00				
〃	8077-3	8077-4	24.00	24.00	0.85	1.80		24.00							24.00				
〃	8077-4	8077-5	75.00	75.00	0.85	1.75		75.00							75.00				
〃	8077-5	8077-6	23.50	23.50	0.85	1.70		23.50							23.50				
〃	8077-6	8080-1-1	6.00	6.00	0.85	1.73		6.00							6.00				
8079	8079-1	8079-2	31.00	31.00	0.85	1.77		31.00							31.00				
〃	8079-2	8079-3	28.50	28.50	0.85	1.76		28.50							28.50				
〃	8079-3	8080-1-1	13.00	13.00	0.85	1.84			13.00						13.00				
8080-1	8080-1-1	8080-1-2	40.00	40.00	0.85	1.95			40.00						40.00				
〃	8080-1-2	8080-2-1	12.00	12.00	0.85	2.03				12.00						12.00			
8080-2	8080-2-1	8080-2-2	25.00	25.00	0.85	2.14				25.00						25.00			
〃	8080-2-2	8080-2-3	14.00	14.00	0.85	2.22				14.00						14.00			
〃	8080-2-3	8084-1	19.00	19.00	0.85	2.31					19.00					19.00			
8084	8084-1	8084-2	26.50	26.50	0.85	2.41					26.50					26.50			
〃	8084-2	8084-3	20.00	20.00	0.85	2.50					20.00					20.00			
〃	8084-3	8084-4	27.00	27.00	0.85	2.64					27.00					27.00			
〃	8084-4	8097-1	8.00	8.00	0.85	2.70					8.00					8.00			
8083	+8.0m	8083-2	18.50	18.50	0.81	1.29	18.50												
〃	8083-2	8083-3	23.00	23.00	0.85	1.40		23.00							23.00				
合計			490.00				18.50	267.00	53.00	51.00	100.50				320.00	151.50			

7-3 工区　　補助　2/2

管径　φ150

土 留 工 計 算 表

路線番号	人孔番号 上流	人孔番号 下流	路線延長	掘削延長	掘削幅	平均掘削深	素掘り	土留工 軽量鋼矢板 L=2.0m	L=2.5m (支保1段)	L=2.5m (支保2段)	L=3.0m	L=3.5m	L=4.0m		支保工 軽量金属 1段	2段	3段		摘要
			m	m	m	m	m	m	m	m	m	m	m	m	m	m	m	m	
〃	8083-3	8084-1	6.00	6.00	0.85	1.43		6.00							6.00				
小計			6.00					6.00							6.00				
合計			496.00				18.50	273.00	53.00	51.00	100.50				326.00	151.50			

7-3 工区　　補助　　1/2

管径　φ150

掘削深算定表

路線番号	人孔番号 上流	人孔番号 下流	路線延長	掘削延長 L	掘削幅	平均掘削 H	素掘り 延長	土留工 アルミ矢板 L=2.0m 延長	L=2.5m (支保1段) 延長	L=2.5m (支保2段) 延長	L=3.0m 延長	L=3.5m 延長	L=4.0m 延長	掘削深 H=1.5m 以下 延長	L=2.0m 以下 延長	L=2.5m 以下 延長	L=3.0m 以下 延長	L=3.5m 以下 延長	L=3.8m 以下 延長	摘要
			m	m	m	m	m	m	m	m	m	m	m	m	m	m	m	m	m	
8075	8075-1	8077-1	26.00	26.00	0.85	1.66		26.00							26.00					
8077	8077-1	8077-2	15.00	15.00	0.85	1.71		15.00							15.00					
〃	8077-2	8077-3	15.00	15.00	0.85	1.74		15.00							15.00					
〃	8077-3	8077-4	24.00	24.00	0.85	1.80		24.00							24.00					
〃	8077-4	8077-5	75.00	75.00	0.85	1.75		75.00							75.00					
〃	8077-5	8077-6	23.50	23.50	0.85	1.70		23.50							23.50					
〃	8077-6	8080-1-1	6.00	6.00	0.85	1.73		6.00							6.00					
8079	8079-1	8079-2	31.00	31.00	0.85	1.77		31.00							31.00					
〃	8079-2	8079-3	28.50	28.50	0.85	1.76		28.50							28.50					
〃	8079-3	8080-1-1	13.00	13.00	0.85	1.84			13.00						13.00					
8080-1	8080-1-1	8080-1-2	40.00	40.00	0.85	1.95			40.00						40.00					
〃	8080-1-2	8080-2-1	12.00	12.00	0.85	2.03				12.00						12.00				
8080-2	8080-2-1	8080-2-2	25.00	25.00	0.85	2.14				25.00						25.00				
〃	8080-2-2	8080-2-3	14.00	14.00	0.85	2.22				14.00						14.00				
〃	8080-2-3	8084-1	19.00	19.00	0.85	2.31					19.00					19.00				
8084	8084-1	8084-2	26.50	26.50	0.85	2.41					26.50					26.50				
〃	8084-2	8084-3	20.00	20.00	0.85	2.50					20.00					20.00				
〃	8084-3	8084-4	27.00	27.00	0.85	2.64					27.00						27.00			
〃	8084-4	8097-1	8.00	8.00	0.85	2.70					8.00						8.00			
8083	+8.0m	8083-2	18.50	18.50	0.81	1.29	18.50													
〃	8083-2	8083-3	23.00	23.00	0.85	1.40		23.00						23.00						
合計			490.00				18.50	267.00	53.00	51.00	100.50			23.00	297.00	116.50	35.00			

7-3 工区　　補助　　2/2

管径　φ150

掘削深算定表

路線番号	人孔番号 上流	人孔番号 下流	路線延長	掘削延長 L	掘削幅	平均掘削 H	素掘り 延長	土留工 アルミ矢板 L=2.0m 延長	L=2.5m (支保1段) 延長	L=2.5m (支保2段) 延長	L=3.0m 延長	L=3.5m 延長	L=4.0m 延長	掘削深 H=1.5m 以下 延長	L=2.0m 以下 延長	L=2.5m 以下 延長	L=3.0m 以下 延長	L=3.5m 以下 延長	L=3.8m 以下 延長	摘要
			m	m	m	m	m	m	m	m	m	m	m	m	m	m	m	m	m	
〃	8083-3	8084-1	6.00	6.00	0.85	1.43		6.00						6.00						
小計			6.00					6.00						6.00						
合計			496.00				18.50	273.00	53.00	51.00	100.50			29.00	297.00	116.50	35.00			

1号組立マンホール設置工　（7-3工区・補助路線）

7-3 工区　補助 **1号組立マンホール設置工総括表**

名　　称	細　　別	単位	数　量	平山地区 数　量	合　計	摘　　要
鉄　蓋	受枠共T-14	個	12	1	13	
〃	受枠共T-25	〃				
調整金具	25mmまで	〃	5		5	
〃	45mmまで	〃	7	1	8	
調整リング	H=50mm	〃	6		6	
〃	H=100mm	〃	5	1	6	
〃	H=150mm	〃	1		1	
斜壁ブロック	600×900 H=300mm	〃		1	1	
〃	600×900 H=450mm	〃	7		7	
〃	600×900 H=600mm	〃	5		5	
床版斜壁	H=150mm	〃				
直壁ブロック	H=300mm	〃				
〃	H=600mm	〃				
〃	H=900mm	〃				
〃	H=1200mm	〃				
〃	H=1500mm	〃				
躯体ブロック	H=600mm	〃		1	1	
〃	H=900mm	〃	4		4	
〃	H=1200mm	〃	4		4	
〃	H=1500mm	〃	2		2	
〃	H=1800mm	〃	2		2	
底版ブロック		〃	12	1	13	
ブロック据付工	H≦2.0m	箇所	9	1	10	
〃	2.0m＜H≦3.0m	〃	3		3	
〃	3.0m＜H≦4.0m	〃				
削孔工	VUφ100用	〃				
〃	VUφ150用	〃	17	1	18	
〃	VUφ200用	〃				
底 部 工	組立式(本管φ150)	〃	12	1	13	
〃	組立式(本管φ200)	〃				

１号組立マンホール設置工計算表

7-3 工区　補助　　1/1

マンホール番号	マンホール深	調整金具		調整リング			斜壁ブロック			床版斜壁	直壁ブロック					躯体ブロック					底版ブロック	底部工	マンホール蓋		外副管取付工	内副管取付工	削孔工		
		φ600		φ600			φ600×φ900				φ900					φ900											(箇所)	(箇所)	(箇所)
		25	45	50	100	150	300	450	600	150	300	600	900	1200	1500	600	900	1200	1500	1800			T-14	T-25	m	m	φ100	φ150	φ200
8075-1	1.538		1	1					1								1				1	1	1					2	
8077-1	1.586		1		1				1								1				1	1	1					2	
8077-3	1.666		1	1				1										1			1	1	1					1	
8077-5	1.573		1		1				1								1				1	1	1					1	
8079-1	1.683		1	1				1										1			1	1	1					1	
8079-3	1.692	1			1			1										1			1	1	1					1	
8080-1-1	1.781		1			1		1										1			1	1	1					2	
8080-2-1	1.977		1	1				1											1		1	1	1					2	
8080-2-3	2.154	1			1				1										1		1	1	1					1	
8084-1	2.261	1		1				1												1	1	1	1			0.968		2	
8084-3	2.451	1			1				1											1	1	1	1					1	
8083-3	1.355	1		1				1									1				1	1	1					1	
計		5	7	6	5	1		7	5								4	4	2	2	12	12	12			0.968		17	

ブロック据付工　H≦2.0m　　9 箇所　内副管平均　H=　　/　　＝　　（本管部）

2.0m＜H≦3.0m　　3 箇所　　H=　0.968　/　1　＝　0.968

3.0m＜H≦4.0m　　箇所

1号組立マンホール底部工計算表

7-3 工区 補助　　【本管φ150】

工　種		算　　式	単位	数　量
1箇所当り				
基礎砕石	t＝20cm	π/4 × 1.10 ^{2} × 0.2 m × (1+0.2)	m^3	0.23
		※材料のロス率		
ｲﾝﾊﾞｰﾄｺﾝｸﾘｰﾄ工		π/4 × 0.90 ^{2}× (0.17 ＋ 0.15 × 1/2)		
		－ π/4 × 0.15 ^{2}× 0.90 × 1/2	m^3	0.15
モルタル上塗工		π/4 × 0.90 ^{2} － 0.15 × 0.90 ＋		
		π × 0.15 × 0.90 × 1/2	m^2	0.71

内副管設置工 （7-3工区・補助路線）

内副管工集計表

種 別	規格・寸法	No.8084-1	平山地区 No.8125-4									単位	計	備 考
取付落差		0.968	2.485											
プレーエンド直管	VUφ100	0.15	0.50									本	0.65	
〃	VUφ150											本		
内副管用 マンホール継手	φ150×100	1	1									個	2	
〃	φ200×150											個		
大曲Y管	φ100×100											個		
副管用90° 曲管	φ100	1	1									個	2	
〃	φ150											個		
カラー継手	φ100	1	1									個	2	
〃	φ150											個		
支持金具	φ100用	2	3									個	5	
〃	φ150用											個		
副管設置工	1.0m未満	1										箇所	1	
	1.0m～1.5m未満											箇所		
	1.5m～2.0m未満											箇所		
	2.0m～2.5m未満		1									箇所	1	
	2.5m～3.0m未満											箇所		
	3.0m～3.5m未満											箇所		
	3.5m～4.0m未満											箇所		

1号組立マンホール内副管設置工計算表

No.8084-1　　【本管φ150】　　8083路線

工　種		算　　式	単位	数　量
1箇所当り		副管継手　曲管　落差		
プレーンエンド直管	φ100	(0.968 － 0.163 － 0.178 － 0.050) ÷ 4.0 m/本	本	0.15
内副管用 マンホール継手	φ150×100	1	個	1
副管用90°曲管	φ100	1	個	1
カラー継手	φ100	1	個	1
内副管用支持金具	φ100用	2	個	2
副管設置工		H=1.0m未満	箇所	1

小口径塩ビマンホール設置工（7-3工区・補助路線）

小口径塩ビマンホール総括表

7-3 工区　補助

種　　別	規　格	単位	数 量	平山地区 数 量	合 計	摘　　要
塩ビﾏﾝﾎｰﾙ据付工	φ150×300	箇所	9	1	10	
防護蓋	T－14	個	9	1	10	
〃	T－25	個				
台座		個	9	1	10	
内蓋		個	9	1	10	
ﾌﾟﾚｰﾝｴﾝﾄﾞ直管	φ300　L=4.0m	本	3.3	0.1	3.4	13.36m÷4.0m
インバート桝						
〃	起点(落差)	個				
〃	0°	個	2		2	
〃	15°	個	6		6	
〃	30°	個	1		1	
〃	45°	個				
〃	60°	個				
〃	75°	個				
〃	90°	個		1	1	
〃	会合	個				
マルチタイプ		個				
90°　支管		個				
15°自在受口異径ソケット	φ150×100	個		1	1	起点部取付管用
本管用自在継手	φ150	個	9		9	中間部、曲点部

小口径塩ビマンホール計算表

7-3 工区　補助　　1/1

路線番号	マンホール番号	マンホール深 (H)	インバート部 150*300 h=0.23m 起点 (個)	0° (個)	15° (個)	30° (個)	45° (個)	60° (個)	75° (個)	90° (個)	マルチタイプ (個)	防護蓋 T-14 (個)	T-25 (個)	立上り部 φ300 H-h-0.15 (m)	内蓋 (個)	台座 (個)	15°自在受口 異径ソケット φ150*100 (個)	本管用自在継手 φ150 (個)	90° 支管 (個)
8077	8077-2	1.621			1							1		1.241	1	1		1	
〃	8077-4	1.718			1							1		1.338	1	1		1	
〃	8077-6	1.614			1							1		1.234	1	1		1	
8079	8079-2	1.636				1						1		1.256	1	1		1	
8080-1	8080-1-2	1.891			1							1		1.511	1	1		1	
8080-2	8080-2-2	2.092		1								1		1.712	1	1		1	
8084	8084-2	2.351			1							1		1.971	1	1		1	
〃	8084-4	2.612			1							1		2.232	1	1		1	
8083	8083-2	1.246		1								1		0.866	1	1		1	
合　計		16.781		2	6	1						9		13.361	9	9		9	
		1.86	平均深																

桝・取付管布設工 （7-3工区・補助路線）

桝・取付管布設工総括表(1)

7-3 工区　補助

名　　称	細　　別	単位	数　量	平山地区 数　量	合　計	摘　　要
取付管土工						
機械掘削工	BH 0.20m^3	m^3	80.50	1.98	82.48	
人力掘削工		m^3				
管 基 礎 工	砂:機械	m	102.50	4.17	106.67	
〃	砂:人力	m				
機械埋戻工	砂	m^3	11.24	0.46	11.70	
〃	流用土(改良土)	m^3	51.84	1.24	53.08	
人力埋戻工	砂	m^3				
〃	流用土(改良土)	m^3				
発生土処理工	土砂 :機械	m^3	22.88	0.60	23.48	
〃	土砂 :人力	m^3				
掘削土運搬工	土砂 :機械	m^3	80.50	1.98	82.48	
〃	土砂 :人力	m^3				
防護コンクリート		m^3	0.78		0.78	取付管水路横断部
同上型枠		m^2	5.53		5.53	

桝・取付管布設工総括表(2)

7-3 工区　補助

名　　称	細　　別	単位	数　量	平山地区 数　量	合　計	摘　　要
桝・取付管布設工						
小口径汚水桝	マルチ桝 φ200-150	個				
〃	マルチ桝 φ200-100	個	29	1	30	
硬質塩化ビニル管	ﾌﾟﾚｰﾝｴﾝﾄﾞ直管 VUφ150 L＝4.0m/本	本				
〃	ﾌﾟﾚｰﾝｴﾝﾄﾞ直管 VUφ100 L＝4.0m/本	本	31	2	33	123.40÷4.0m/本
90° 支管	φ200×φ150	個				
〃	φ200×φ100	個				
〃	φ150×φ150	個				
〃	φ150×φ100 （通常）	個	26		26	
〃	φ150×φ100 （ｺﾝﾊﾟｸﾄ）	個	3		3	
異径ソケット	φ150×φ100	個		1	1	小口径マンホールにて計上
可とう継手	φ100	個				
ゴム輪受口自在曲管	φ150×0°	個				
〃	φ100×0°	個	29	1	30	
〃	φ100×30°	個				
〃	φ150×60°	個				
〃	φ100×60°	個	26		26	
〃	φ150×75°	個				
〃	φ100×75°	個				
接着受け口カラー継手	φ200	個	28		28	
〃	φ150	個				
〃	φ100	個	55	1	56	
塩ビ製キャップ	VUφ150	個				
〃	VUφ100	個				
ドロップ桝用落差管	VUφ150	本				
〃	VUφ100	本				
公共桝蓋	塩ビ製	個	18		18	
〃	鋳鉄製	個	11	1	12	
公共桝蓋台座		個	11	1	12	
公共桝蓋内蓋	塩ビ製密閉式	個	11	1	12	
立 上 り 管	硬質塩ビﾌﾟﾚｰﾝｴﾝﾄﾞ直管 VUφ200 L＝4.0m/本	本	4		4	14.60÷4.0m/本

桝・取付管布設工総括表(3)

7-3 工区　補助

名　　称	細　　別	単位	数　量	平山地区 数　量	合　計	摘　　要
汚水桝設置工	H＝1.0m以下(鋳鉄蓋)	箇所		1	1	
〃	H＝1.5m以下(　〃　)	箇所	10		10	
〃	H＝2.0m以下(　〃　)	箇所	1		1	
〃	H＝3.0m以下(　〃　)	箇所				
〃	H＝1.0m以下(塩ビ蓋)	箇所	4		4	
〃	H＝1.5m以下(　〃　)	箇所	12		12	
〃	H＝2.0m以下(　〃　)	箇所	2		2	
〃	H＝3.0m以下(　〃　)	箇所				
支管取付工		箇所	29		29	
取付管布設工		m	123.40	4.50	127.90	127.9÷30箇所 ＝4.26m(平均)

桝・取付管布設工総括表(4)

7-3 工区　補助

名　　称	細　　別	単位	数　量	平山地区 数　量	合　計	摘　　要
舗装仮復旧工						
舗装切断工	t＝20cm以下 As	m	130.00	5.14	135.14	付帯工にて計上
〃	t＝20cm以下 Co	m				
舗装版破砕工	t＝10cm以下 As	m^2	51.84	1.88	53.72	付帯工にて計上
〃	t＝10cm以下 Co	m^2				
産 廃 処 分	As :機械	m^3	2.60	0.06	2.66	付帯工にて計上
〃	Co :機械	m^3				
市道車道部 As 表 層 工	再生粗粒度As t＝ 3cm	m^2	51.84		51.84	付帯工にて計上
市道車道部 As 上層路盤工	粒調砕石 t＝12cm	m^2	51.84		51.84	付帯工にて計上
市道車道部 As 下層路盤工	再生クラッシャーラン t＝15cm	m^2	51.84		51.84	付帯工にて計上
私道車道部 As 表 層 工	再生粗粒度As t＝ 3cm					
私道車道部 As 上層路盤工	粒調砕石 t＝12cm	m^2				
私道車道部 As 下層路盤工	再生クラッシャーラン t＝15cm	m^2				
歩道部 As 表 層 工	再生粗粒度As t＝ 3cm	m^2		1.88	1.88	付帯工にて計上
歩道部 As 路 盤 工	再生クラッシャーラン t＝10cm	m^2		1.88	1.88	付帯工にて計上
砂 利 道 路 盤 工	再生クラッシャーラン t＝10cm	m^2				

7-3 工区　補助

桝・取付管布設土工集計表(1)

名　　称	細　　別	単位	①	②	③	④	⑤	⑥	⑦	⑧	⑨	合 計	摘　要
取付管土工													
機械掘削工	BH 0.20m^3	m^3	32.53	35.58	12.39							80.50	
人力掘削工		〃											
管 基 礎 工	砂:機械	m	42.14	41.26	19.10							102.50	
〃	砂:人力	〃											
機械埋戻工	砂	m^3	4.63	4.52	2.09							11.24	
〃	流用土(改良土)	〃	20.06	23.53	8.25							51.84	
人力埋戻工	砂	〃											
〃	流用土(改良土)	〃											
発生土処理工	土砂 :機械	〃	10.23	9.43	3.22							22.88	
	砂:人力	〃											
掘削土運搬工	土砂 :機械	〃	32.53	35.58	12.39							80.50	
	砂:人力	〃											
防護コンクリート		m^3										0.78	取付管水路横断部
同上型枠		m^2										5.53	

7-3 工区　補助

桝・取付管布設舗装工集計表(2)

名　　称	細　　別	単位	①	②	③	④	⑤	⑥	⑦	⑧	⑨	合 計	摘　要
舗装仮復旧工													
舗 装 切 断 工	t＝20cm以下 As	m	54.28	53.72	22.00							130.00	付帯工にて計上
〃	t＝20cm以下 Co	〃											
舗装版破砕工	t＝10cm以下 As	m^2	21.67	21.71	8.46							51.84	付帯工にて計上
〃	t＝10cm以下 Co	〃											
産 廃 処 分	As :機械	m^3	1.10	1.08	0.42							2.60	付帯工にて計上
〃	Co :機械	〃											
市道車道部 As 表 層 工	再生密粒度As t＝ 3cm	m^2	21.67	21.71	8.46							51.84	付帯工にて計上
市道車道部 As 上層路盤工	粒調砕石 t＝12cm	〃	21.67	21.71	8.46							51.84	付帯工にて計上
市道車道部 As 下層路盤工	再生クラッシャーラン t＝15cm	〃	21.67	21.71	8.46							51.84	付帯工にて計上
私道車道部 As 表 層 工	再生密粒度As t＝ 3cm	〃											
私道車道部 As 上層路盤工	粒調砕石 t＝12cm	〃											
私道車道部 As 下層路盤工	再生クラッシャーラン t＝15cm	〃											
市歩道部 As 表 層 工	再生密粒度As t＝ 3cm	〃											
市歩道部 As 路 盤 工	再生クラッシャーラン t＝10cm	〃											
砂 利 道 路 盤 工	再生クラッシャーラン t＝10cm	〃											

7-3 工区　補助

桝・取付管布設工集計表(1)

名　　称	細　　別	単位	①	②	③	④	⑤	⑥	⑦	⑧	⑨	合　計	摘　　要
小口径汚水桝	マルチ桝 φ200-150	個											
〃	マルチ桝 φ200-100	〃	12	12	5							29	
硬質塩化ビニル管	ﾌﾟﾚｰﾝｴﾝﾄﾞ直管 VUφ150 L=4.0m/本	m											0.00÷4.0m/本
〃	ﾌﾟﾚｰﾝｴﾝﾄﾞ直管 VUφ100 L=4.0m/本	〃	47.10	55.10	21.20							123.40	123.40÷4.0m/本 = 31.0本
90° 支管	φ200×φ150	個											
〃	φ200×φ100	〃											
〃	φ150×φ150	〃											
〃	φ150×φ100(通常)	〃	12	10	4							26	
〃	φ150×φ100(ｺﾝﾊﾟｸﾄ)	〃		2	1							3	
異径ソケット	φ150×φ100	〃											小口径マンホールにて計上
可とう継手	φ100	〃											
ゴム輪受口自在曲管	φ150×0°	〃											
〃	φ100×0°	〃	12	12	5							29	
〃	φ100×30°	〃											
〃	φ150×60°	〃											
〃	φ100×60°	〃	12	10	4							26	
〃	φ150×75°	〃											
〃	φ100×75°	〃											
接着受け口カラー継手	φ200	〃	11	12	5							28	
〃	φ150	〃											
〃	φ100	〃	24	22	9							55	

7-3 工区　補助

桝・取付管布設工集計表(2)

名　　称	細　　別	単位	①	②	③	④	⑤	⑥	⑦	⑧	⑨	合　計	摘　　要
塩ビ製キャップ	VUφ150	個											
〃	VUφ100	〃											
ドロップ桝用落差管	VUφ150	m											0.00÷4.0m/本
〃	VUφ100	〃											0.00÷4.0m/本
公共桝蓋	塩ビ製	個	6	9	3							18	
〃	鋳鉄製	〃	6	3	2							11	
公共桝蓋台座		〃	6	3	2							11	
公共桝蓋内蓋	塩ビ製密閉式	〃	6	3	2							11	
直　管	硬質塩ビプレーンエンド直管 VUφ200　L＝4.0m/本	m	4.60	7.60	2.40							14.60	14.60÷4.0m/本 ＝ 4.0本
汚水桝設置工	H＝1.0m以下(鋳鉄蓋)	箇所											
〃	H＝1.5m以下(　〃　)	〃	6	2	2							10	
〃	H＝2.0m以下(　〃　)	〃		1								1	
〃	H＝3.0m以下(　〃　)	〃											
〃	H＝1.0m以下(塩ビ蓋)	〃	3	1								4	
〃	H＝1.5m以下(　〃　)	〃	3	6	3							12	
〃	H＝2.0m以下(　〃　)	〃		2								2	
〃	H＝3.0m以下(　〃　)	〃											
支管取付工		箇所	12	12	5							29	
取付管布設工		m	47.10	55.10	21.20							123.40	

小口径汚水桝　桝深計算検討表

7-3　工区　補助

路線番号	宅地番号	氏名	保護蓋種別	本管 道路種別	本管 a 道路地盤高	本管 b 掘削幅	本管 c 管径	本管頂高の計算 起点人孔No	本管頂高の計算 起点人孔流出管底高	本管頂高の計算 勾配 (‰)	本管頂高の計算 起点からの追加距離	本管頂高の計算 本管管頂高	本管 d 本管管底高	本管 e 本管土被り a−本管頂高	本管 f 接続落差	取付管 取付工法	取付管 L 取付延長	取付管 L_1 道路内延長	取付管 h 管径	取付管 i 勾配 (‰)	取付管 j 取付管落差 L×i	取付管 k 最小土被り基準	取付管 A 流出管底高 a−k−h	水路・側溝・地下埋設等障害物 I 水路(側溝)底高	水路・側溝・地下埋設等障害物 II 水路幅	水路・側溝・地下埋設等障害物 III 取付管との離隔基準	水路・側溝・地下埋設等障害物 B 流出管底高 I−III−h	埋設物(D) 地下埋設物の種類	埋設物(D) 地下埋による管底高	宅内配管 ① 桝設置地盤高	宅内配管 ② 起点宅地地盤高	宅内配管 ③ 宅内配管長	宅内配管 ④ 宅内起点土被り	宅内配管 ⑤ 宅内配管径	宅内配管 ⑥ 勾配 (‰)	宅内配管 ⑦ 宅内配管高低差 ③×⑥÷④+⑤	小口径汚水桝 ⑧ 流入高の計算 ②−⑦	小口径汚水桝 C 流出管底高 ⑧−0.05	小口径汚水桝 D 最低流出管底高 min(A,B,C,D)	小口径汚水桝 ⑩ 桝深 ①−D	小口径汚水桝 ⑨ 桝落差 ⑧−(①−⑩)	小口径汚水桝 桝種別	小口径汚水桝 取付タイプ	コントロールポイント
8084	42		塩ビ蓋	市道As	6.69	0.85	150	8084-3	4.199	3.0	5.4	4.337	4.182	2.35	1.10	開削工法	2.9	1.9	100	10.0	0.029	0.60	5.980							6.77	6.80	45.0	0.20	100	20.0	1.200	5.600	5.550	5.550	1.30	0.13	S	B	
8084	43		鋳鉄蓋	市道As	6.65	0.85	150	8084-3	4.199	3.0	1.3	4.350	4.195	2.30	0.94	開削工法	3.6	2.6	100	10.0	0.036	0.60	5.940					Wφ75	5.368	6.73	6.94	39.0	0.20	100	20.0	1.080	5.860	5.810	5.368	1.40	0.53	S	B	
8084	44-1		鋳鉄蓋	市道As	6.62	0.85	150	8084-2	4.279	3.0	15.5	4.387	4.232	2.23	0.90	開削工法	4.0	3.0	100	10.0	0.040	0.60	5.910					Wφ75	5.338	6.63	6.90	58.0	0.20	100	20.0	1.460	5.440	5.390	5.338	1.30	0.11	S	B	
8084	44-2		鋳鉄蓋	市道As	6.62	0.85	150	8084-2	4.279	3.0	11.2	4.400	4.245	2.22	0.90	開削工法	3.4	2.4	100	10.0	0.034	0.60	5.910					Wφ75	5.338	6.63	6.76	26.0	0.20	100	20.0	0.820	5.940	5.890	5.338	1.30	0.61	S	B	
8084	45		鋳鉄蓋	市道As	6.64	0.85	150	8084-2	4.279	3.0	2.3	4.427	4.272	2.21	0.95	開削工法	2.8	1.8	100	10.0	0.028	0.60	5.930	6.29	0.50	0.20	5.980			6.60	6.75	47.0	0.20	100	20.0	1.240	5.510	5.460	5.460	1.20	0.11	S	B	
8084	46		塩ビ蓋	市道As	6.63	0.85	150	8084-1	4.359	3.0	7.3	4.492	4.337	2.14	1.39	開削工法	2.9	1.9	100	10.0	0.029	0.60	5.920	6.28	0.50	0.20	5.970			7.01	6.95	34.0	0.20	100	20.0	0.980	5.970	5.920	5.920	1.10	0.06	S	B	
8084	47		鋳鉄蓋	市道As	6.63	0.85	150	8084-1	4.359	3.0	13.4	4.473	4.318	2.16	0.82	開削工法	3.1	2.1	100	10.0	0.031	0.60	5.920					Wφ75	5.348	6.62	6.91	48.0	0.20	100	20.0	1.260	5.650	5.600	5.348	1.30	0.33	S	B	
8080-2	48		鋳鉄蓋	市道As	6.61	0.85	150	8080-2-3	4.436	3.0	6.2	4.572	4.417	2.04	0.60	開削工法	9.9	8.9	100	10.0	0.099	0.60	5.900	5.84		0.15	5.580	Wφ75	5.328	6.57	6.78	57.0	0.20	100	20.0	1.440	5.340	5.290	5.290	1.30	0.07	S	B	
8080-2	49		塩ビ蓋	市道As	6.60	0.85	150	8080-2-3	4.436	3.0	3.6	4.580	4.425	2.02	1.24	開削工法	3.3	2.3	100	10.0	0.033	0.60	5.890	6.25	0.50	0.20	5.940			7.05	7.08	33.0	0.20	100	20.0	0.960	6.120	6.070	5.890	1.20	0.27	S	B	
8083	50		塩ビ蓋	市道As	6.67	0.85	150	8083-2	5.434	3.0	5.7	5.571	5.416	1.10	0.31	開削工法	4.4	3.4	100	10.0	0.044	0.60	5.960	6.32	0.50	0.20	6.010	Wφ50		6.92	6.88	27.0	0.20	100	20.0	0.840	6.040	5.990	5.960	1.00	0.12	S	B	
8083	51		塩ビ蓋	市道As	6.67	0.85	150	8083-2	5.434	3.0	4.1	5.576	5.421	1.09	0.34	開削工法	3.4	2.4	100	10.0	0.034	0.60	5.960	6.32	0.50	0.20	6.010			6.75	7.00	31.0	0.20	100	20.0	0.920	6.080	6.030	5.960	0.80	0.13	S	B	
8083	53		塩ビ蓋	市道As	6.66	0.68	150	8083-1	5.514	3.0	13.5	5.628	5.473	1.03	0.24	開削工法	3.4	2.4	100	10.0	0.034	0.60	5.950	6.31	0.50	0.20	6.000			6.90	7.01	32.0	0.20	100	20.0	0.940	6.070	6.020	5.950	1.00	0.17	S	B	
8080-2	59		塩ビ蓋	市道As	6.59	0.85	150	8080-2-3	4.498	3.0	6.0	4.635	4.480	1.96	0.58	開削工法	4.9	3.9	100	10.0	0.049	0.60	5.880	5.88	0.40	0.20	5.570	Wφ75	5.308	6.16	6.93	49.0	0.20	100	20.0	1.280	5.650	5.600	5.308	0.90	0.39	S	B	
8080-2	60		鋳鉄蓋	市道As	6.57	0.85	150	8080-2-3	4.573	3.0	12.1	4.691	4.536	1.88	0.51	開削工法	3.8	2.8	100	10.0	0.038	0.60	5.860					Wφ75	5.288	6.64	7.10	40.0	0.20	100	20.0	1.100	6.000	5.950	5.288	1.40	0.76	S	B	
8080-2	61		塩ビ蓋	市道As	6.59	0.85	150	8080-2-3	4.498	3.0	5.5	4.636	4.481	1.95	1.13	開削工法	3.4	2.4	100	10.0	0.034	0.60	5.880	6.24	0.50	0.20	5.930			7.00	6.99	37.0	0.20	100	20.0	1.040	5.950	5.900	5.880	1.20	0.15	S	B	
8080-2	62		塩ビ蓋	市道As	6.57	0.85	150	8080-2-3	4.573	3.0	13.7	4.686	4.531	1.88	0.70	開削工法	4.8	3.8	100	10.0	0.048	0.60	5.860	5.76	1.00	0.20	5.450			6.93	6.99	40.0	0.20	100	20.0	1.100	5.890	5.840	5.450	1.50	0.46	S	B	
8080-1	63		塩ビ蓋	市道As	6.53	0.85	150	8080-1-2	4.629	3.0	1.0	4.781	4.626	1.75	0.54	開削工法	4.9	3.9	100	10.0	0.049	0.60	5.820	5.67	1.70	0.10	5.460			6.87	6.76	27.0	0.20	100	20.0	0.840	5.920	5.870	5.460	1.50	0.55	S	B	
8080-1	65		鋳鉄蓋	市道As	6.51	0.85	150	8080-1-1	4.749	3.0	32.5	4.806	4.651	1.70	0.27	開削工法	4.9	3.9	100	10.0	0.049	0.60	5.800	6.16	0.50	0.20	5.850	Wφ75	5.228	6.63	6.85	26.0	0.20	100	20.0	0.820	6.030	5.980	5.228	1.50	0.90	S	B	
8080-1	66		塩ビ蓋	市道As	6.51	0.85	150	8080-1-1	4.749	3.0	12.8	4.865	4.710	1.65	0.40	開削工法	3.7	2.7	100	10.0	0.037	0.60	5.800	5.64	1.00	0.10	5.430			6.70	6.56	43.0	0.20	100	20.0	1.160	5.400	5.350	5.350	1.40	0.10	S	B	
8079	67		塩ビ蓋	市道As	6.53	0.85	150	8079-3	4.808	3.0	2.6	4.955	4.800	1.58	0.34	開削工法	5.4	4.4	100	10.0	0.054	0.60	5.820					Wφ50	5.473	7.05	6.64	46.0	0.20	100	20.0	1.220	5.420	5.370	5.370	1.70	0.07	S	B	
8079	68		塩ビ蓋	市道As	6.54	0.85	150	8079-2	4.914	3.0	14.5	5.025	4.870	1.52	0.18	開削工法	5.0	4.0	100	10.0	0.050	0.60	5.830	5.53	2.30	0.10	5.320			7.15	7.22	31.0	0.20	100	20.0	0.920	6.300	6.250	5.320	1.90	1.05	S	A	
8079	69		鋳鉄蓋	市道As	6.58	0.85	150	8079-2	4.914	3.0	2.2	5.062	4.907	1.52	0.06	開削工法	5.2	4.2	100	10.0	0.052	0.60	5.870	5.45	2.60	0.10	5.240			6.87	7.03	28.0	0.20	100	20.0	0.860	6.170	6.120	5.240	1.70	1.00	S	A	
8071	73		塩ビ蓋	市道As	6.60	0.85	150	8077-4	5.232	3.0	63.5	5.196	5.041	1.40	0.40	開削工法	5.2	4.2	100	10.0	0.052	0.60	5.890					Wφ75		6.85	7.06	68.0	0.20	100	15.0	1.320	5.740	5.690	5.690	1.20	0.09	S	B	
8071	74		塩ビ蓋	市道As	6.66	0.85	150	8077-4	5.232	3.0	53.8	5.225	5.070	1.44	0.37	開削工法	3.9	2.9	100	10.0	0.039	0.60	5.950	5.96	1.20	0.10	5.750			6.93	6.75	49.0	0.20	100	15.0	1.035	5.715	5.665	5.665	1.30	0.09	S	B	
8071	75		鋳鉄蓋	市道As	6.80	0.85	150	8077-4	5.232	3.0	40.2	5.266	5.111	1.53	0.26	開削工法	5.2	4.2	100	10.0	0.052	0.60	6.090	6.07	1.30	0.30	5.660			7.08	7.17	43.0	0.20	100	20.0	1.160	6.010	5.960	5.660	1.50	0.43	S	B	
8071	76		鋳鉄蓋	市道As	6.93	0.85	150	8077-3	5.304	3.0	6.6	5.439	5.284	1.49	0.15	開削工法	3.2	2.2	100	10.0	0.032	0.60	6.220	6.13		0.20	5.820			6.92	7.05	50.0	0.20	100	20.0	1.300	5.750	5.700	5.700	1.30	0.13	S	A	
8071	77		塩ビ蓋	市道As	6.96	0.85	150	8077-2	5.369	3.0	6.9	5.503	5.348	1.46	0.61	開削工法	5.0	4.0	100	10.0	0.050	0.60	6.250	6.61	0.50	0.20	6.300	Wφ75		7.26	7.47	44.0	0.20	100	20.0	1.180	6.290	6.240	6.240	1.10	0.13	S	B	
8075	82		塩ビ蓋	市道As	7.05	0.85	150	8075-1	5.512	3.0	7.3	5.645	5.490	1.41	0.63	開削工法	4.4	3.4	100	10.0	0.044	0.60	6.340	6.70	0.50	0.20	6.390	Wφ75		7.52	7.62	31.0	0.20	100	20.0	0.920	6.700	6.650	6.340	1.20	0.38	S	B	
8075	83		塩ビ蓋	市道As	7.05	0.85	150	8075-1	5.512	3.0	8.3	5.642	5.487	1.41	0.26	開削工法	3.4	2.4	100	10.0	0.034	0.60	6.340	6.42	0.80	0.30	6.010			7.24	7.24	60.0	0.20	100	15.0	1.200	6.040	5.990	5.990	1.30	0.10	S	B	

7-3 工区　補助　　1/3

小口径汚水桝深さ計算書

路線番号	宅地番号	氏名	汚水桝設置	保護蓋の種類	本管 a 地盤高 (m)	本管 管頂高 (m)	宅内桝 ② 起点地盤高 (m)	宅内桝 ④＋⑤ 設置深さ (m)	宅内配管 ③ 延長 (m)	宅内配管 ⑥ 勾配 (‰)	宅内配管 ③×⑥ 高差 (m)	排水設備による汚水桝深 ① 設置地盤高 (m)	排水設備による汚水桝深 ④+⑤+③×⑥+(①−②) 流入高による桝深 (m)	排水設備による汚水桝深 C 流入高による流出管底高 (m)	道路形態による汚水桝深 A 取付管最小土被りによる流出管底高 (m)	道路形態による汚水桝深 B 水路下越し下端高による流出管底高 (m)	D 汚水桝深最低高さ min(A,B,C) (m)	⑩ 桝深 (m)	取付管 L 延長 (m)	取付管 i 勾配 (‰)	取付管 j 高差 (m)	取付管 ①−⑩−j 取付管管底高 (m)	取付管 f 取付余裕 (m)	起点人孔種別
8084	42		支管	塩ビ	6.69	4.337	6.80	0.30	45.0	20.0	0.90	6.77	1.17	5.550	5.980		5.550	1.30	2.90	10.0	0.029	5.441	1.10	その他
8084	43		支管	鋳鉄	6.65	4.350	6.94	0.30	39.0	20.0	0.78	6.73	0.87	5.810	5.940		5.368	1.40	3.60	10.0	0.036	5.294	0.94	その他
8084	44-1		支管	鋳鉄	6.62	4.387	6.90	0.30	58.0	20.0	1.16	6.63	1.19	5.390	5.910		5.338	1.30	4.00	10.0	0.040	5.290	0.90	その他
8084	44-2		支管	鋳鉄	6.62	4.400	6.76	0.30	26.0	20.0	0.52	6.63	0.69	5.890	5.910		5.338	1.30	3.40	10.0	0.034	5.296	0.90	その他
8084	45		支管	鋳鉄	6.64	4.427	6.75	0.30	47.0	20.0	0.94	6.60	1.09	5.460	5.930	5.980	5.460	1.20	2.80	10.0	0.028	5.372	0.95	その他
8084	46		支管	塩ビ	6.63	4.492	6.95	0.30	34.0	20.0	0.68	7.01	1.04	5.920	5.920	5.970	5.920	1.10	2.90	10.0	0.029	5.881	1.39	その他
8084	47		支管	鋳鉄	6.63	4.473	6.91	0.30	48.0	20.0	0.96	6.62	0.97	5.600	5.920		5.348	1.30	3.10	10.0	0.031	5.289	0.82	その他
8080-2	48		支管	鋳鉄	6.61	4.572	6.78	0.30	57.0	20.0	1.14	6.57	1.23	5.290	5.900	5.580	5.290	1.30	9.90	10.0	0.099	5.171	0.60	その他
8080-2	49		支管	塩ビ	6.60	4.580	7.08	0.30	33.0	20.0	0.66	7.05	0.93	6.070	5.890	5.940	5.890	1.20	3.30	10.0	0.033	5.817	1.24	その他
8083	50		支管	塩ビ	6.67	5.571	6.88	0.30	27.0	20.0	0.54	6.92	0.88	5.990	5.960	6.010	5.960	1.00	4.40	10.0	0.044	5.876	0.31	その他
8083	51		支管	塩ビ	6.67	5.576	7.00	0.30	31.0	20.0	0.62	6.75	0.67	6.030	5.960	6.010	5.960	0.80	3.40	10.0	0.034	5.916	0.34	その他
8083	53		支管	塩ビ	6.66	5.628	7.01	0.30	32.0	20.0	0.64	6.90	0.83	6.020	5.950	6.000	5.950	1.00	3.40	10.0	0.034	5.866	0.24	その他

①

取付管延長	人孔取付(コンクリ製)	その他取付
3m＞L		3
3m≦L<5m		8
5m≦L		1

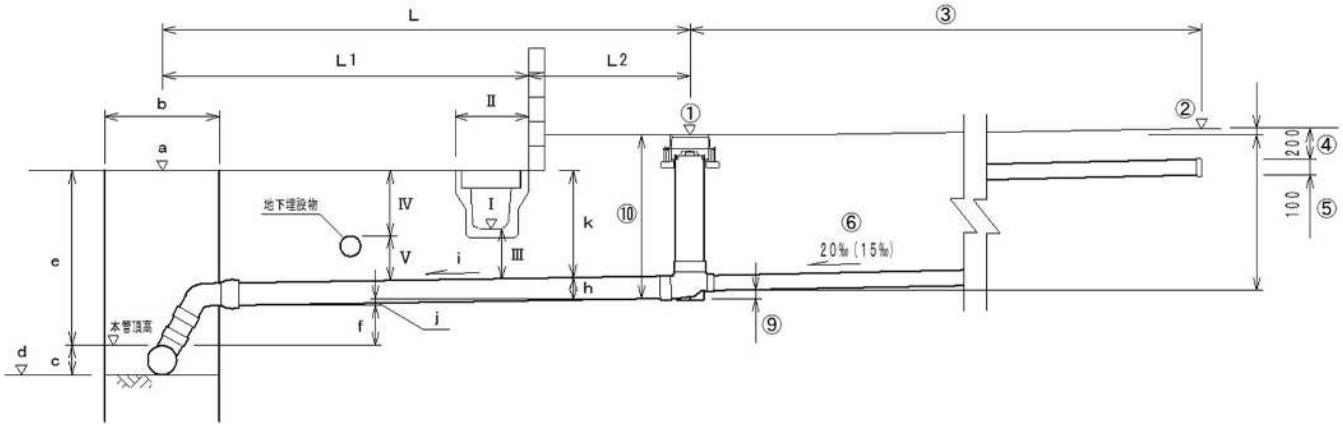

7-3 工区　補助　　2/3

小口径汚水桝深さ計算書

路線番号	宅地番号	氏名	汚水桝設置	保護蓋の種類	本管 a 地盤高 (m)	本管 管頂高 (m)	宅内桝 ② 起点地盤高 (m)	宅内桝 ④＋⑤ 設置深さ (m)	宅内配管 ③ 延長 (m)	宅内配管 ⑥ 勾配 (‰)	宅内配管 ③×⑥ 高差 (m)	排水設備による汚水桝深 ① 設置地盤高 (m)	排水設備による汚水桝深 ④+⑤+③×⑥+(①−②) 流入高による桝深 (m)	排水設備による汚水桝深 C 流入高による流出管底高 (m)	道路形態による汚水桝深 A 取付管最小土被りによる流出管底高 (m)	道路形態による汚水桝深 B 水路下越し下端高による流出管底高 (m)	D 汚水桝深最低高さ min(A,B,C) (m)	⑩ 桝深 (m)	取付管 L 延長 (m)	取付管 i 勾配 (‰)	取付管 j 高差 (m)	取付管 ①−⑩−j 取付管底高 (m)	取付管 f 取付余裕 (m)	起点人孔種別
8080-2	59		支管	塩ビ	6.59	4.635	6.93	0.30	49.0	20.0	0.98	6.16	0.51	5.600	5.880	5.570	5.308	0.90	4.90	10.0	0.049	5.211	0.58	その他
8080-2	60		支管	鋳鉄	6.57	4.691	7.10	0.30	40.0	20.0	0.80	6.64	0.64	5.950	5.860		5.288	1.40	3.80	10.0	0.038	5.202	0.51	その他
8080-2	61		支管	塩ビ	6.59	4.636	6.99	0.30	37.0	20.0	0.74	7.00	1.05	5.900	5.880	5.930	5.880	1.20	3.40	10.0	0.034	5.766	1.13	その他
8080-2	62		支管	塩ビ	6.57	4.686	6.99	0.30	40.0	20.0	0.80	6.93	1.04	5.840	5.860	5.450	5.450	1.50	4.80	10.0	0.048	5.382	0.70	その他
8080-1	63		支管	塩ビ	6.53	4.781	6.76	0.30	27.0	20.0	0.54	6.87	0.95	5.870	5.820	5.460	5.460	1.50	4.90	10.0	0.049	5.321	0.54	その他
8080-1	65		支管	鋳鉄	6.51	4.806	6.85	0.30	26.0	20.0	0.52	6.63	0.60	5.980	5.800	5.850	5.228	1.50	4.90	10.0	0.049	5.081	0.27	その他
8080-1	66		支管	塩ビ	6.51	4.865	6.56	0.30	43.0	20.0	0.86	6.70	1.30	5.350	5.800	5.430	5.350	1.40	3.70	10.0	0.037	5.263	0.40	その他
8079	67		支管	塩ビ	6.53	4.955	6.64	0.30	46.0	20.0	0.92	7.05	1.63	5.370	5.820		5.370	1.70	5.40	10.0	0.054	5.296	0.34	その他
8079	68		支管	塩ビ	6.54	5.025	7.22	0.30	31.0	20.0	0.62	7.15	0.85	6.250	5.830	5.320	5.320	1.90	5.00	10.0	0.050	5.200	0.18	その他
8079	69		支管	鋳鉄	6.58	5.062	7.03	0.30	28.0	20.0	0.56	6.87	0.70	6.120	5.870	5.240	5.240	1.70	5.20	10.0	0.052	5.118	0.06	その他
8071	73		支管	塩ビ	6.60	5.196	7.06	0.30	68.0	15.0	1.02	6.85	1.11	5.690	5.890		5.690	1.20	5.20	10.0	0.052	5.598	0.40	その他
8071	74		支管	塩ビ	6.66	5.225	6.75	0.30	49.0	15.0	0.74	6.93	1.22	5.665	5.950	5.750	5.665	1.30	3.90	10.0	0.039	5.591	0.37	その他

②

取付管延長	人孔取付 (コンクリ製)	その他取付
3m＞L		
3m≦L<5m		8
5m≦L		4

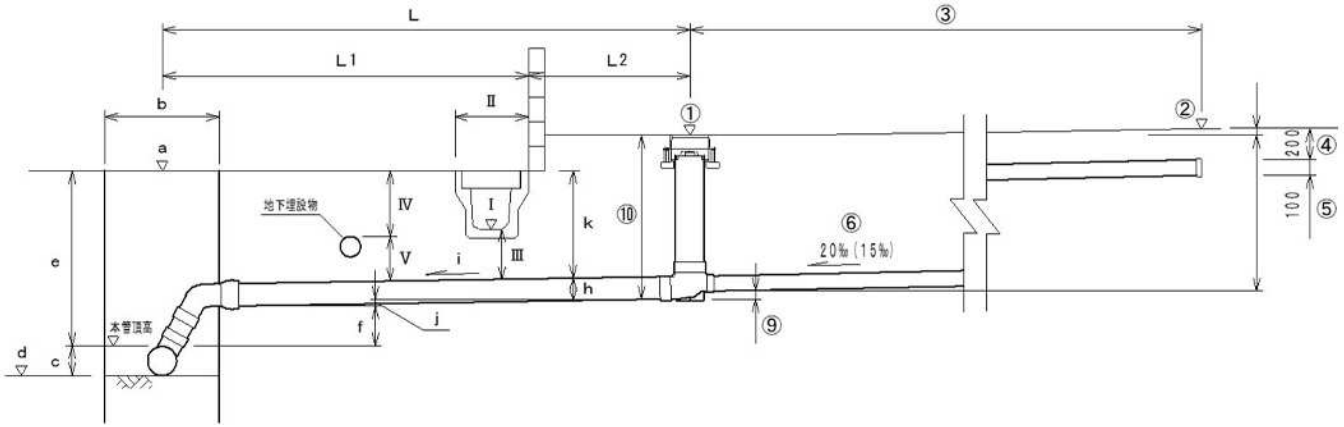

7-3 工区　補助　　3/3

小口径汚水桝深さ計算書

路線番号	宅地番号	氏名	汚水桝設置	保護蓋の種類	本管 a 地盤高 (m)	本管 管頂高 (m)	宅内桝 ② 起点地盤高 (m)	宅内桝 ④＋⑤ 設置深さ (m)	宅内配管 ③ 延長 (m)	宅内配管 ⑥ 勾配 (‰)	宅内配管 ③×⑥ 高差 (m)	排水設備による汚水桝深 ① 設置地盤高 (m)	排水設備による汚水桝深 ④+⑤+③×⑥+(①−②) 流入高による桝深 (m)	排水設備による汚水桝深 C 流入高による流出管底高 (m)	道路形態による汚水桝深 A 取付管最小土被りによる流出管底高 (m)	道路形態による汚水桝深 B 水路下越し下端高による流出管底高 (m)	D 汚水桝深最低高さ min(A,B,C) (m)	⑩ 桝深 (m)	取付管 L 延長 (m)	取付管 i 勾配 (‰)	取付管 j 高差 (m)	取付管 ①−⑩−j 取付管底高 (m)	取付管 f 取付余裕 (m)	起点人孔種別
8071	75		支管	鋳鉄	6.80	5.266	7.17	0.30	43.0	20.0	0.86	7.08	1.07	5.960	6.090	5.660	5.660	1.50	5.20	10.0	0.052	5.528	0.26	その他
8071	76		支管	鋳鉄	6.93	5.439	7.05	0.30	50.0	20.0	1.00	6.92	1.17	5.700	6.220	5.820	5.700	1.30	3.20	10.0	0.032	5.588	0.15	その他
8071	77		支管	塩ビ	6.96	5.503	7.47	0.30	44.0	20.0	0.88	7.26	0.97	6.240	6.250	6.300	6.240	1.10	5.00	10.0	0.050	6.110	0.61	その他
8075	82		支管	塩ビ	7.05	5.645	7.62	0.30	31.0	20.0	0.62	7.52	0.82	6.650	6.340	6.390	6.340	1.20	4.40	10.0	0.044	6.276	0.63	その他
8075	83		支管	塩ビ	7.05	5.642	7.24	0.30	60.0	15.0	0.90	7.24	1.20	5.990	6.340	6.010	5.990	1.30	3.40	10.0	0.034	5.906	0.26	その他

③

取付管延長	人孔取付(コンクリ製)	その他取付
3m<L		
3m≦L<5m		3
5m≦L		2

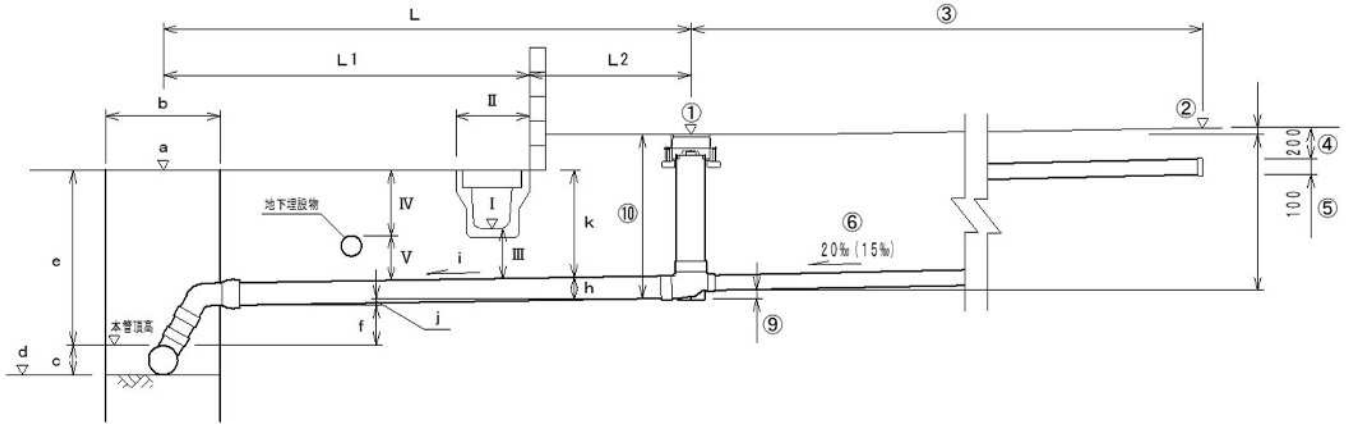

7-3 工区　補助　　1/3

小口径汚水桝及び取付管土工計算書

所属管渠								掘削工												管基礎工	埋戻工		残土処分	備考
路線番号	宅地番号	氏名	本管掘削幅 b (m)	取付管底掘削幅 b' (m)	取付延長 L (m)	道路内延長 L1 (m)	水路控除 II (m)	道路種別	表層厚 (m)	舗装全厚 (m)	道路内掘削深 (m)	取付管平均掘削幅 b2 (m)	道路内掘削延長 (m^3)	道路内掘削土量 (m^3)	宅地内掘削深 (m)	取付管平均掘削幅 b3 (m)	宅地内掘削延長 (m^3)	宅地内掘削土量 (m^3)	掘削全土量 (m^3)	(m)	砂 (m^3)	改良土 (m^3)	(m^3)	
8084	42		0.85	0.55	2.90	1.90		市道As	0.05	0.30	1.32	0.68	1.48	1.28	1.40	0.69	1.00	0.97	2.25	2.48	0.27	1.45	0.64	
8084	43		0.85	0.55	3.60	2.60		市道As	0.05	0.30	1.42	0.69	2.18	2.06	1.50	0.70	1.00	1.05	3.11	3.18	0.35	2.03	0.85	
8084	44-1		0.85	0.55	4.00	3.00		市道As	0.05	0.30	1.39	0.69	2.58	2.39	1.40	0.69	1.00	0.97	3.36	3.58	0.39	2.12	1.00	
8084	44-2		0.85	0.55	3.40	2.40		市道As	0.05	0.30	1.39	0.69	1.98	1.83	1.40	0.69	1.00	0.97	2.80	2.98	0.33	1.80	0.80	
8084	45		0.85	0.55	2.80	1.80	0.50	市道As	0.05	0.30	1.34	0.68	0.88	0.77	1.30	0.68	1.00	0.88	1.65	2.38	0.26	1.34	0.16	
8084	46		0.85	0.55	2.90	1.90	0.50	市道As	0.05	0.30	0.82	0.63	0.98	0.48	1.20	0.67	1.00	0.80	1.28	2.48	0.27	0.78	0.41	
8084	47		0.85	0.55	3.10	2.10		市道As	0.05	0.30	1.41	0.69	1.68	1.58	1.40	0.69	1.00	0.97	2.55	2.68	0.29	1.66	0.71	
8080-2	48		0.85	0.55	9.90	8.90		市道As	0.05	0.30	1.44	0.69	8.48	8.13	1.40	0.69	1.00	0.97	9.10	9.48	1.04	5.54	2.94	
8080-2	49		0.85	0.55	3.30	2.30	0.50	市道As	0.05	0.30	0.85	0.64	1.38	0.71	1.30	0.68	1.00	0.88	1.59	2.88	0.32	0.94	0.55	
8083	50		0.85	0.55	4.40	3.40	0.50	市道As	0.05	0.30	0.85	0.64	2.48	1.27	1.10	0.66	1.00	0.73	2.00	3.98	0.44	0.95	0.94	
8083	51		0.85	0.55	3.40	2.40	0.50	市道As	0.05	0.30	0.82	0.63	1.48	0.72	0.90	0.64	1.00	0.58	1.30	2.98	0.33	0.62	0.61	
8083	53		0.68	0.55	3.40	2.40	0.50	市道As	0.05	0.30	0.86	0.64	1.56	0.81	1.10	0.66	1.00	0.73	1.54	3.06	0.34	0.83	0.62	
合計																			32.53	42.14	4.63	20.06	10.23	

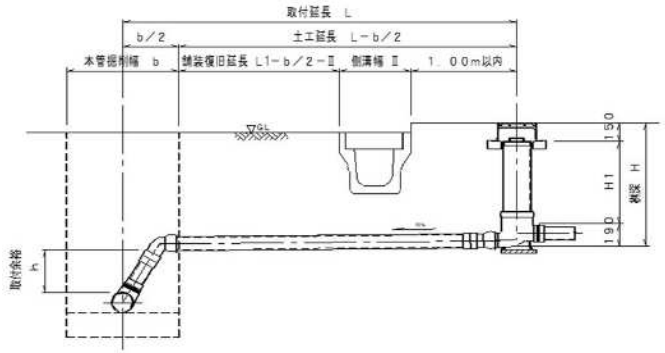

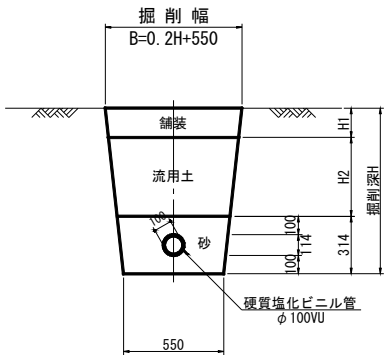

道路内掘削深＝道路地盤高a－(桝設置地盤高①－桝深⑩)＋0.10m

道路内掘削延長＝L_1－b/2－II

道路内掘削土量＝b2×道路内掘削延長×(道路内掘削深－表層厚)

宅地内掘削深＝桝深⑩＋0.10m

宅地内掘削延長＝L－L_1

宅地内掘削土量＝b3×宅地内掘削延長×宅地内掘削深

掘削幅＝(((H*0.2)+0.55)+0.55)/2

7-3 工区　補助　　2/3

小口径汚水桝及び取付管土工計算書

所属管渠								掘削工												管基礎工	埋戻工		発生土処理工	備考
路線番号	宅地番号	氏名	本管掘削幅 b (m)	取付管底掘削幅 b' (m)	取付延長 L (m)	道路内延長 L1 (m)	水路控除 II (m)	道路種別	表層厚 (m)	舗装全厚 (m)	道路内掘削深 (m)	平均取付管掘削幅 b2 (m)	道路内掘削延長 (m^3)	道路内掘削土量 (m^3)	宅地内掘削深 (m)	平均取付管掘削幅 b3 (m)	宅地内掘削延長 (m^3)	宅地内掘削土量 (m^3)	掘削全土量 (m^3)	(m)	砂 (m^3)	改良土 (m^3)	(m^3)	
8080-2	59		0.85	0.55	4.90	3.90	0.40	市道As	0.05	0.30	1.43	0.69	3.08	2.93	1.00	0.65	1.00	0.65	3.58	4.48	0.49	2.39	0.92	
8080-2	60		0.85	0.55	3.80	2.80		市道As	0.05	0.30	1.43	0.69	2.38	2.27	1.50	0.70	1.00	1.05	3.32	3.38	0.37	2.16	0.92	
8080-2	61		0.85	0.55	3.40	2.40	0.50	市道As	0.05	0.30	0.89	0.64	1.48	0.80	1.30	0.68	1.00	0.88	1.68	2.98	0.33	1.01	0.56	
8080-2	62		0.85	0.55	4.80	3.80	1.00	市道As	0.05	0.30	1.24	0.67	2.38	1.90	1.60	0.71	1.00	1.14	3.04	4.38	0.48	2.31	0.47	
8080-1	63		0.85	0.55	4.90	3.90	1.70	市道As	0.05	0.30	1.26	0.68	1.78	1.46	1.60	0.71	1.00	1.14	2.60	2.78	0.30	1.68	0.73	防護Co
8080-1	65		0.85	0.55	4.90	3.90	0.50	市道As	0.05	0.30	1.48	0.70	2.98	2.98	1.60	0.71	1.00	1.14	4.12	4.48	0.49	3.00	0.79	
8080-1	66		0.85	0.55	3.70	2.70	1.00	市道As	0.05	0.30	1.31	0.68	1.28	1.10	1.50	0.70	1.00	1.05	2.15	2.28	0.25	1.43	0.56	防護Co
8079	67		0.85	0.55	5.40	4.40		市道As	0.05	0.30	1.28	0.68	3.98	3.33	1.80	0.73	1.00	1.31	4.64	4.98	0.55	2.87	1.45	
8079	68		0.85	0.55	5.00	4.00	2.30	市道As	0.05	0.30	1.39	0.69	1.28	1.18	2.00	0.75	1.00	1.50	2.68	2.28	0.25	1.94	0.52	防護Co
8079	69		0.85	0.55	5.20	4.20	2.60	市道As	0.05	0.30	1.51	0.70	1.18	1.21	1.80	0.73	1.00	1.31	2.52	2.18	0.24	1.82	0.50	防護Co
8071	73		0.85	0.55	5.20	4.20		市道As	0.05	0.30	1.05	0.66	3.78	2.49	1.30	0.68	1.00	0.88	3.37	4.78	0.52	1.74	1.44	
8071	74		0.85	0.55	3.90	2.90	1.20	市道As	0.05	0.30	1.13	0.66	1.28	0.91	1.40	0.69	1.00	0.97	1.88	2.28	0.25	1.18	0.57	防護Co
合計																			35.58	41.26	4.52	23.53	9.43	

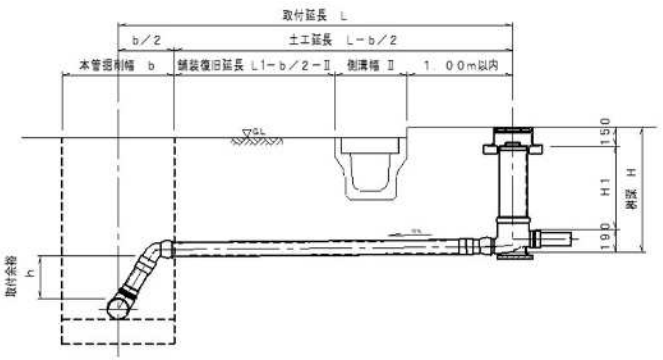

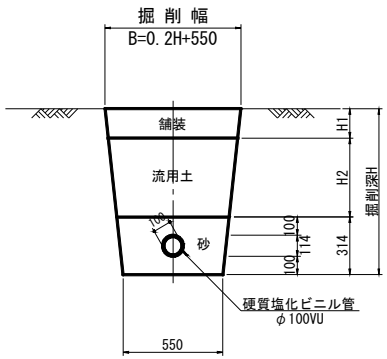

道路内掘削深＝道路地盤高a－(桝設置地盤高①－桝深⑩)＋0.10m

道路内掘削延長＝L_1－b/2－II

道路内掘削土量＝b2×道路内掘削延長×(道路内掘削深－表層厚)

宅地内掘削深＝桝深⑩＋0.10m

宅地内掘削延長＝L－L_1

宅地内掘削土量＝b3×宅地内掘削延長×宅地内掘削深

掘削幅＝(((H*0.2)+0.55)+0.55)/2

第 7-3 工区　補助　　3/3

小口径汚水桝及び取付管土工計算書

所属管渠								掘削工												管基礎工	埋戻工		残土処分	備考
路線番号	宅地番号	氏名	本管掘削幅 b (m)	底掘削幅 取付管 b' (m)	取付延長 L (m)	道路内延長 L1 (m)	水路控除 II (m)	道路種別	表層厚 (m)	舗装全厚 (m)	道路内掘削深 (m)	平均掘削幅 取付管 b2 (m)	道路内掘削延長 (m^3)	道路内掘削土量 (m^3)	宅地内掘削深 (m)	平均掘削幅 取付管 b3 (m)	宅地内掘削延長 (m^3)	宅地内掘削土量 (m^3)	掘削全土量 (m^3)	(m)	砂 (m^3)	改良土 (m^3)	(m^3)	
8071	75		0.85	0.55	5.20	4.20	1.30	市道As	0.05	0.30	1.32	0.68	2.48	2.14	1.60	0.71	1.00	1.14	3.28	4.78	0.52	2.71	0.27	
8071	76		0.85	0.55	3.20	2.20		市道As	0.05	0.30	1.41	0.69	1.78	1.67	1.40	0.69	1.00	0.97	2.64	2.78	0.30	1.72	0.73	
8071	77		0.85	0.55	5.00	4.00	0.50	市道As	0.05	0.30	0.90	0.64	3.08	1.68	1.20	0.67	1.00	0.80	2.48	4.58	0.50	1.23	1.11	
8075	82		0.85	0.55	4.40	3.40	0.50	市道As	0.05	0.30	0.83	0.63	2.48	1.22	1.30	0.68	1.00	0.88	2.10	3.98	0.44	1.06	0.92	
8075	83		0.85	0.55	3.40	2.40	0.80	市道As	0.05	0.30	1.21	0.67	1.18	0.92	1.40	0.69	1.00	0.97	1.89	2.98	0.33	1.53	0.19	
合計																			12.39	19.10	2.09	8.25	3.22	

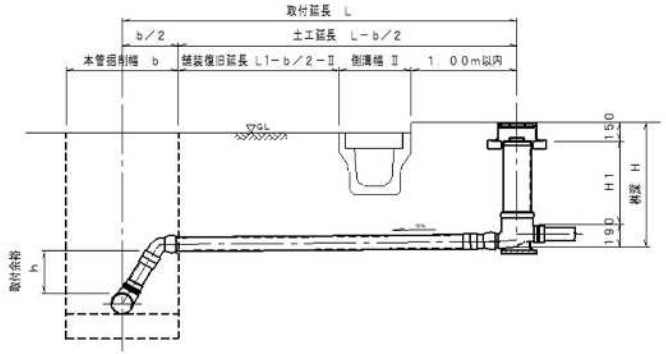

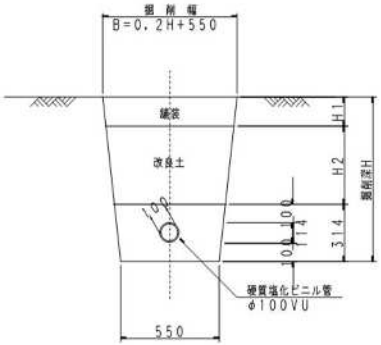

道路内掘削深＝道路地盤高a－(桝設置地盤高①－桝深⑩)＋0.10m

道路内掘削延長＝L_1－b/2－II

道路内掘削土量＝b2×道路内掘削延長×(道路内掘削深－表層厚)

宅地内掘削深＝桝深⑩＋0.10m

宅地内掘削延長＝L－L_1

宅地内掘削土量＝b2×宅地内掘削延長×宅地内掘削深

掘削幅＝(((H*0.2)+0.55)+0.55)/2

小口径汚水桝及び取付管舗装工計算書

所属管渠							舗装取壊し											仮復旧							備考
路線番号	宅地番号	氏名	本管開削幅 b (m)	道路内延長 L1 (m)	水路控除 Ⅱ (m)	上掘削幅 取付管 b4 (m)	道路種別	取壊し延長 (m)	表層厚 (m)	舗装全厚 (m)	舗装切断数 (切)	舗装切断工 As (m)	舗装切断工 Co (m)	舗装版破砕工 As (m^2)	舗装版破砕工 Co (m^2)	産廃処分 As (m^3)	産廃処分 Co (m^3)	市道 As (m^2)	市道 Con (m^2)	私道 As (m^2)	歩道 As (m^2)	砂利道 (m^2)	(m^2)	(m^2)	
8084	42		0.85	1.90		0.81	市道As	1.48	0.05	0.30	2	2.96		1.20		0.06		1.20							
8084	43		0.85	2.60		0.83	市道As	2.18	0.05	0.30	2	4.36		1.81		0.09		1.81							
8084	44-1		0.85	3.00		0.83	市道As	2.58	0.05	0.30	2	5.16		2.14		0.11		2.14							
8084	44-2		0.85	2.40		0.83	市道As	1.98	0.05	0.30	2	3.96		1.64		0.08		1.64							
8084	45		0.85	1.80	0.50	0.82	市道As	0.88	0.05	0.30	2	1.76		0.72		0.04		0.72							
8084	46		0.85	1.90	0.50	0.71	市道As	0.98	0.05	0.30	2	1.96		0.70		0.04		0.70							
8084	47		0.85	2.10		0.83	市道As	1.68	0.05	0.30	2	3.36		1.39		0.07		1.39							
8080-2	48		0.85	8.90		0.84	市道As	8.48	0.05	0.30	2	16.96		7.12		0.36		7.12							
8080-2	49		0.85	2.30	0.50	0.72	市道As	1.38	0.05	0.30	2	2.76		0.99		0.05		0.99							
8083	50		0.85	3.40	0.50	0.72	市道As	2.48	0.05	0.30	2	4.96		1.79		0.09		1.79							
8083	51		0.85	2.40	0.50	0.71	市道As	1.48	0.05	0.30	2	2.96		1.05		0.05		1.05							
8083	53		0.68	2.40	0.50	0.72	市道As	1.56	0.05	0.30	2	3.12		1.12		0.06		1.12							
合計												54.28		21.67		1.10		21.67							

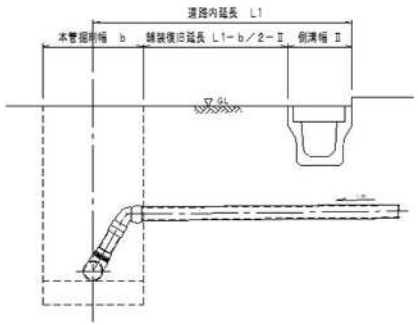

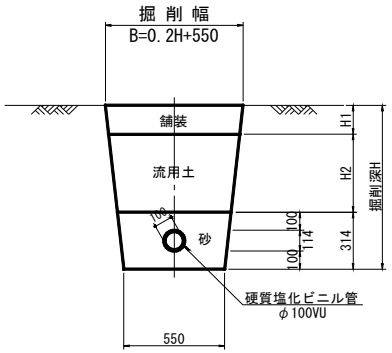

小口径汚水桝及び取付管舗装工計算書

所属管渠							舗装取壊し											仮復旧							備考
路線番号	宅地番号	氏名	本管開削幅 b (m)	道路内延長 L1 (m)	水路控除 Ⅱ (m)	上掘削幅 取付管 b4 (m)	道路種別	取壊し延長 (m)	表層厚 (m)	舗装全厚 (m)	舗装切断数 (切)	舗装切断工 As (m)	舗装切断工 Co (m)	舗装版破砕工 As (m^2)	舗装版破砕工 Co (m^2)	産廃処分 As (m^3)	産廃処分 Co (m^3)	市道 As (m^2)	市道 Con (m^2)	私道 As (m^2)	歩道 As (m^2)	砂利道 (m^2)	(m^2)	(m^2)	
8080-2	59		0.85	3.90	0.40	0.84	市道As	3.08	0.05	0.30	2	6.16		2.59		0.13		2.59							
8080-2	60		0.85	2.80		0.84	市道As	2.38	0.05	0.30	2	4.76		2.00		0.10		2.00							
8080-2	61		0.85	2.40	0.50	0.73	市道As	1.48	0.05	0.30	2	2.96		1.08		0.05		1.08							
8080-2	62		0.85	3.80	1.00	0.80	市道As	2.38	0.05	0.30	2	4.76		1.90		0.10		1.90							
8080-1	63		0.85	3.90	1.70	0.80	市道As	1.78	0.05	0.30	2	3.56		1.42		0.07		1.42							
8080-1	65		0.85	3.90	0.50	0.85	市道As	2.98	0.05	0.30	2	5.96		2.53		0.13		2.53							
8080-1	66		0.85	2.70	1.00	0.81	市道As	1.28	0.05	0.30	2	2.56		1.04		0.05		1.04							
8079	67		0.85	4.40		0.81	市道As	3.98	0.05	0.30	2	7.96		3.22		0.16		3.22							
8079	68		0.85	4.00	2.30	0.83	市道As	1.28	0.05	0.30	2	2.56		1.06		0.05		1.06							
8079	69		0.85	4.20	2.60	0.85	市道As	1.18	0.05	0.30	2	2.36		1.00		0.05		1.00							
8071	73		0.85	4.20		0.76	市道As	3.78	0.05	0.30	2	7.56		2.87		0.14		2.87							
8071	74		0.85	2.90	1.20	0.78	市道As	1.28	0.05	0.30	2	2.56		1.00		0.05		1.00							
合計												53.72		21.71		1.08		21.71							

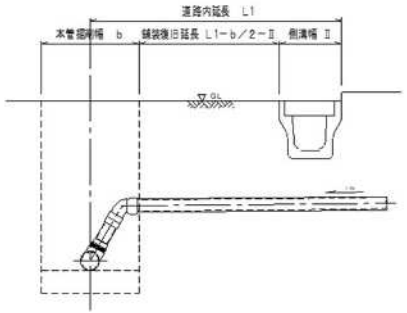

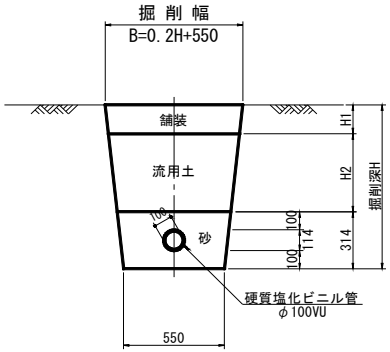

7-3 工区　補助　　3/3

小口径汚水桝及び取付管舗装工計算書

所属管渠							舗装取壊し											仮復旧							備考
路線番号	宅地番号	氏名	本管開削幅 b (m)	道路内延長 L1 (m)	水路控除 Ⅱ (m)	上掘削幅 取付管 b4 (m)	道路種別	取壊し延長 (m)	表層厚 (m)	舗装全厚 (m)	舗装切断数 (切)	舗装切断工 As (m)	舗装切断工 Co (m)	舗装版破砕工 As (m^2)	舗装版破砕工 Co (m^2)	産廃処分 As (m^3)	産廃処分 Co (m^3)	市道 As (m^2)	市道 Con (m^2)	私道 As (m^2)	歩道 As (m^2)	砂利道 (m^2)	(m^2)	(m^2)	
8071	75		0.85	4.20	1.30	0.81	市道As	2.48	0.05	0.30	2	4.96		2.01		0.10		2.01							
8071	76		0.85	2.20		0.83	市道As	1.78	0.05	0.30	2	3.56		1.48		0.07		1.48							
8071	77		0.85	4.00	0.50	0.73	市道As	3.08	0.05	0.30	2	6.16		2.25		0.11		2.25							
8075	82		0.85	3.40	0.50	0.72	市道As	2.48	0.05	0.30	2	4.96		1.79		0.09		1.79							
8075	83		0.85	2.40	0.80	0.79	市道As	1.18	0.05	0.30	2	2.36		0.93		0.05		0.93							
合計																									
合計												22.00		8.46		0.42		8.46							

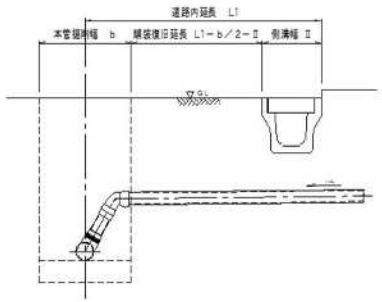

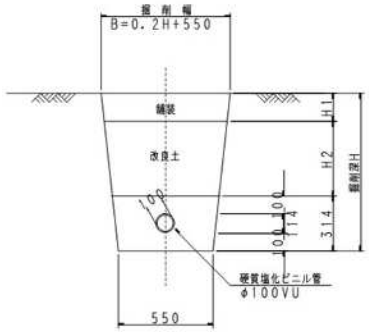

7-3 工区　補助

小口径汚水桝及び取付管材料計算書（φ200－100）

①

所属管渠						取付管材料（φ100）												小口径汚水桝（φ200－100）									備考
路線番号	宅地番号	氏名	桝深	掘削幅b 本管 (m)	取付延長L (m)	直管 (m)	90°支管150-100 (個)	90°支管150-100 通常タイプ (個)	90°支管150-100 コンパクトタイプ (個)	異径ソケット150-100 (個)	可とう継手φ100 (個)	ゴム輪受け口自在曲管 0° (個)	ゴム輪受け口自在曲管 30° (個)	ゴム輪受け口自在曲管 60° (個)	ゴム輪受け口自在曲管 75° (個)	カラー継手 (個)	ドロップ桝用落差管 (m)	マルチ桝 (個)	ドロップ桝 (個)	塩ビ蓋 (個)	鋳鉄蓋 (個)	鋳鉄蓋台座 (個)	密閉式内蓋 (個)	直管 (m)	接着受口カラー (個)	キャップφ100 (個)	
8084	42		1.30	0.85	2.90	2.90		1				1		1		2		1		1				0.50	1		
8084	43		1.40	0.85	3.60	3.60		1				1		1		2		1			1	1	1	0.60	1		
8084	44-1		1.30	0.85	4.00	4.00		1				1		1		2		1			1	1	1	0.50	1		
8084	44-2		1.30	0.85	3.40	3.40		1				1		1		2		1			1	1	1	0.50	1		
8084	45		1.20	0.85	2.80	2.80		1				1		1		2		1			1	1	1	0.40	1		
8084	46		1.10	0.85	2.90	2.90		1				1		1		2		1		1				0.30	1		
8084	47		1.30	0.85	3.10	3.10		1				1		1		2		1			1	1	1	0.50	1		
8080-2	48		1.30	0.85	9.90	9.90		1				1		1		2		1			1	1	1	0.50	1		
8080-2	49		1.20	0.85	3.30	3.30		1				1		1		2		1		1				0.40	1		
8083	50		1.00	0.85	4.40	4.40		1				1		1		2		1		1				0.20	1		
8083	51		0.80	0.85	3.40	3.40		1				1		1		2		1		1							
8083	53		1.00	0.68	3.40	3.40		1				1		1		2		1		1				0.20	1		
合計						47.10		12				12		12		24		12		6	6	6	6	4.60	11		

桝設置工(箇所)

	鋳鉄蓋	塩ビ蓋
H=1.0m以下	0	0
	0	3
H=1.5m以下	0	0
	6	3
H=2.0m以下	0	0
	0	0
H=3.0m以下	0	0
	0	0

Ⅰ　型

（Bタイプ）

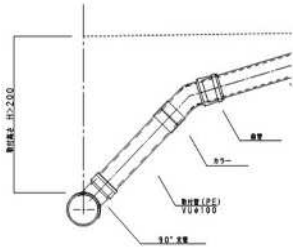

Ⅱ　型

（Aタイプ）

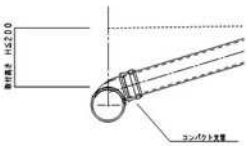

Ⅲ　型

（小口径人孔直結タイプ）

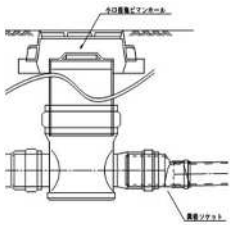

Ⅳ　型

（人孔直結タイプ）

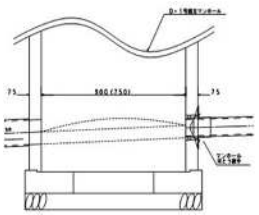

汚水桝

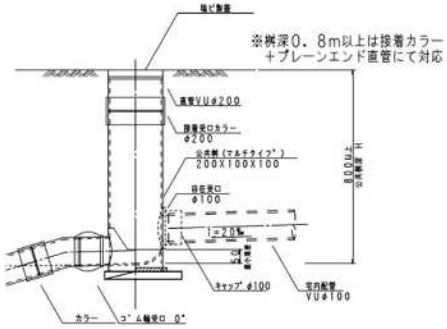

7-3 工区　補助

小口径汚水桝及び取付管材料計算書（φ200－100）

②

所属管渠						取付管材料（φ100）												小口径汚水桝（φ200－100）									備考
路線番号	宅地番号	氏名	桝深	掘削幅 b (m)	本管	取付延長 L (m)	直管 (m)	90°支管150-100 (個)	90°支管150-100 通常タイプ (個)	90°支管150-100 コンパクトタイプ (個)	異径ソケット150-100 (個)	可とう継手φ100 (個)	ゴム輪受け口自在曲管 0° (個)	ゴム輪受け口自在曲管 30° (個)	ゴム輪受け口自在曲管 60° (個)	ゴム輪受け口自在曲管 75° (個)	カラー継手 (個)	ドロップ桝用落差管 (m)	マルチ桝 (個)	ドロップ桝 (個)	塩ビ蓋 (個)	鋳鉄蓋 (個)	鋳鉄蓋台座 (個)	密閉式内蓋 (個)	直管 (m)	接着受口カラー (個)	キャップφ100 (個)	
8080-2	59		0.90	0.85		4.90	4.90		1				1		1		2		1		1				0.10	1		
8080-2	60		1.40	0.85		3.80	3.80		1				1		1		2		1			1	1	1	0.60	1		
8080-2	61		1.20	0.85		3.40	3.40		1				1		1		2		1		1				0.40	1		
8080-2	62		1.50	0.85		4.80	4.80		1				1		1		2		1		1				0.70	1		
8080-1	63		1.50	0.85		4.90	4.90		1				1		1		2		1		1				0.70	1		
8080-1	65		1.50	0.85		4.90	4.90		1				1		1		2		1			1	1	1	0.70	1		
8080-1	66		1.40	0.85		3.70	3.70		1				1		1		2		1		1				0.60	1		
8079	67		1.70	0.85		5.40	5.40		1				1		1		2		1		1				0.90	1		
8079	68		1.90	0.85		5.00	5.00			1			1				1		1		1				1.10	1		
8079	69		1.70	0.85		5.20	5.20			1			1				1		1			1	1	1	0.90	1		
8071	73		1.20	0.85		5.20	5.20		1				1		1		2		1		1				0.40	1		
8071	74		1.30	0.85		3.90	3.90		1				1		1		2		1		1				0.50	1		
合計							55.10		10	2			12		10		22		12		9	3	3	3	7.60	12		

桝設置工(箇所)

	鋳鉄蓋	塩ビ蓋
H=1.0m以下	0	0
	0	1
H=1.5m以下	0	0
	2	6
H=2.0m以下	0	0
	1	2
H=3.0m以下	0	0
	0	0

Ⅰ　型

（Bタイプ）

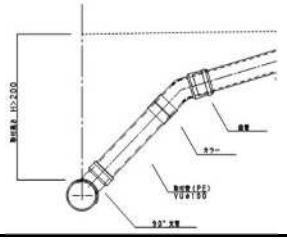

Ⅱ　型

（Aタイプ）

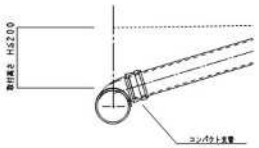

Ⅲ　型

（小口径人孔直結タイプ）

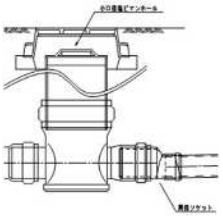

Ⅳ　型

（人孔直結タイプ）

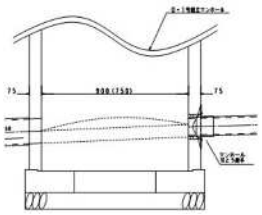

汚水桝

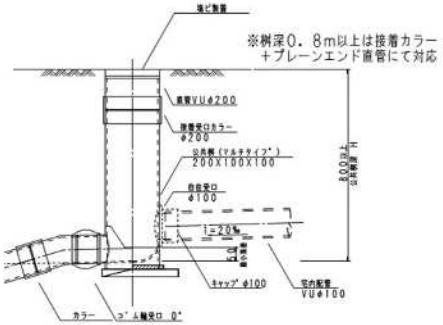

7-3 工区　補助

小口径汚水桝及び取付管材料計算書（φ200－100）

③

所属管渠						取付管材料（φ100）												小口径汚水桝（φ200－100）									備考
路線番号	宅地番号	氏名	桝深	本管掘削幅b (m)	取付延長L (m)	直管 (m)	90°支管200-100 (個)	90°支管150-100 通常タイプ (個)	90°支管150-100 コンパクトタイプ (個)	異径ソケット150-100 (個)	可とう継手φ100 (個)	ゴム輪受け口自在曲管 0° (個)	ゴム輪受け口自在曲管 30° (個)	ゴム輪受け口自在曲管 60° (個)	ゴム輪受け口自在曲管 75° (個)	カラー継手 (個)	ドロップ桝用落差管 (m)	マルチ桝 (個)	ドロップ桝 (個)	塩ビ蓋 (個)	鋳鉄蓋 (個)	鋳鉄蓋台座 (個)	密閉式内蓋 (個)	直管 (m)	接着受口カラー (個)	キャップφ100 (個)	
8071	75		1.50	0.85	5.20	5.20		1				1		1		2		1			1	1	1	0.70	1		
8071	76		1.30	0.85	3.20	3.20			1			1				1		1			1	1	1	0.50	1		
8071	77		1.10	0.85	5.00	5.00		1				1		1		2		1		1				0.30	1		
8075	82		1.20	0.85	4.40	4.40		1				1		1		2		1		1				0.40	1		
8075	83		1.30	0.85	3.40	3.40		1				1		1		2		1		1				0.50	1		
合計						21.20		4	1			5		4		9		5		3	2	2	2	2.40	5		

桝設置工(箇所)

	鋳鉄蓋	塩ビ蓋
H=1.0m以下	0	0
	0	0
H=1.5m以下	0	0
	2	3
H=2.0m以下	0	0
	0	0
H=3.0m以下	0	0
	0	0

Ⅰ　型

（Bタイプ）

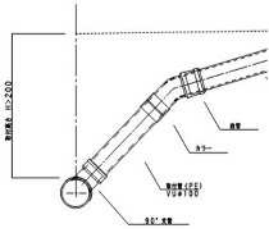

Ⅱ　型

（Aタイプ）

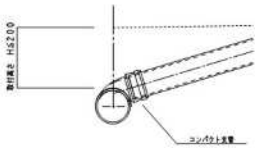

Ⅲ　型

（小口径人孔直結タイプ）

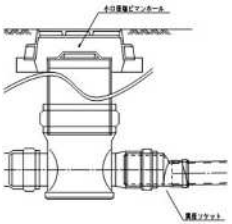

Ⅳ　型

（人孔直結タイプ）

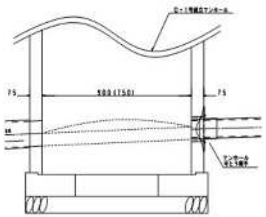

汚水桝

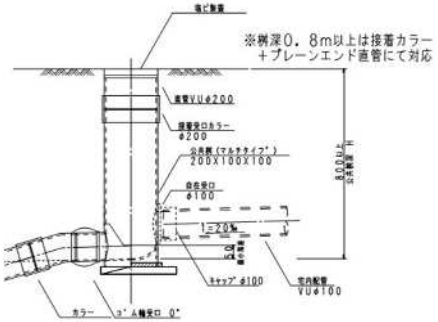

防護コンクリート工（取付管水路横断部）

名　　称	算　　式	単位	数　量
8077路線			
取付管（74）	L=　1.20　m		
8079路線			
取付管（68）	L=　2.30　m		
取付管（69）	L=　2.60　m		
8080-1路線			
取付管（63）	L=　1.70　m		
取付管（66）	L=　1.00　m		
計	L=　8.80　m		
コンクリート	V =　$(0.314\times0.314-0.114^2\times\pi/4)\times 8.80$　＝	m^3	0.78
同上型枠	A =　$0.314\times2\times8.80$　＝	m^2	5.53

付　帯　工（7-3工区・補助路線）

7-3 工区 補助

付帯工総括表

種　　別	規　格	単位	数 量	平山地区 数 量	合 計	摘　　要
舗装切断工	As t=20cm以下	m	1,122.00	79.74	1,201.74	
〃	Co t=20cm以下	m				
舗装取り壊し工	As 直接掘削積込 t=10cm以下	m^2	472.72	30.40	503.12	
〃	Co 直接掘削積込 t=10cm以下	m^2				
〃	Co 掘削積込 t=15～35cm以下	m^2				
IRブロック取外工	IRブロック	m^2				
仮復旧工	Co舗装部 再生粗粒As t=3cm	m^2				
〃	Co舗装部 ｸﾗｯｼｬｰﾗﾝ t=20cm	m^2				
〃	再生粗粒As t=3cm	m^2				
〃	粒調砕石 t=15cm	m^2				
〃	再生粗粒As t=3cm	m^2		30.40	30.40	歩道As
〃	ｸﾗｯｼｬｰﾗﾝ t=10cm	m^2		30.40	30.40	
〃	再生粗粒As t=3cm	m^2				
〃	粒調砕石 t=12cm	m^2				
〃	ｸﾗｯｼｬｰﾗﾝ t=15cm	m^2				
〃	再生粗粒As t=3cm	m^2	472.72		472.72	市道車道As
〃	粒調砕石 t=12cm	m^2	472.72		472.72	
〃	ｸﾗｯｼｬｰﾗﾝ t=15cm	m^2	472.72		472.72	
路盤掘削工	Co舗装部 t=10cm	m^3				
〃	As舗装部 t=2cm	m^3				
本復旧工表層工						
〃	As舗装部 1.4≦b≦3.0 再生密粒As t=3cm	m^2				
〃	As舗装部 3.0＜b 再生密粒As t=3cm	m^2				
〃	As舗装部 1.4≦b≦3.0 再生密粒As t=5cm	m^2				
〃	As舗装部 3.0＜b 再生密粒As t=5cm	m^2				市道車道As
〃	再生粗粒As t=5cm	m^2				
〃	(再利用) IRブロック t=8cm	m^2				
〃	クラッシャーラン t=10cm	m^2				
〃	粒調砕石 t=10cm	m^2				
〃	クラッシャーラン t=15cm	m^2				

7-3 工区 補助

付帯工総括表

種　　別	規　格	単位	数　量	平山地区 数　量	合　計	摘　　要
本復旧工表層工	Co舗装部 Co　t=10cm	m^2				
〃	砂利道 クラッシャーラン　t=10cm	m^2				
不陸整正	Co舗装部	m^2				
〃	As舗装部	m^2				
ガラ処分工	Asｶﾞﾗ	m^3	23.68	0.92	24.60	
〃	Coｶﾞﾗ	m^3				
発生土処理工	土砂	m^3				
区画線復旧工	白実線　W=15cm	m				
〃	白実線　W=30cm	m				
〃	黄実線　W=30cm	m				
〃	文字等 白実線　W=15cm換算	m				

付帯工集計表

7-3　工区　補助

工　種				単位	数量
舗装切断工	As舗装	t=20cm以下	980.00 ＋ 12.00　取付管 ＋ 130.00	m	1122.00
	Co舗装	t=20cm以下		m	
舗装取壊し工	As舗装	t=10cm以下	415.78 ＋ 5.10　取付管 ＋ 51.84	m^2	472.72
	Co舗装	t=10cm		m^2	
IRブロック取外工	IR舗装	t=8cm		m^2	
仮復旧工	Co舗装 (ｸﾗｯｼｬｰﾗﾝ)	t=20cm		m^2	
	As舗装	t=3cm		m^2	
	As舗装	t=3cm		m^2	
	As舗装	t=3cm		m^2	
	As舗装	t=3cm	415.78 ＋ 5.10　取付管 ＋ 51.84	m^2	472.72
路盤掘削工	Co舗装	t=10cm		m^3	
	As舗装	t=2cm		m^3	
本復旧工表層工	As舗装 1.4≦b≦3.0	t=3cm		m^2	
	As舗装 3.0＜b	t=3cm		m^2	
	As舗装 1.4≦b≦3.0	t=5cm		m^2	
	As舗装 3.0＜b	t=5cm		m^2	
	Co舗装	t=10cm		m^2	
	砂利道	t=10cm		m^2	
ガラ処分	As殻		20.82 ＋ 0.26　取付管 ＋ 2.60	m^3	23.68
	Co殻			m^3	
発生土処理工	土砂		＋	m^3	
区画線復旧工	白実線	W=15cm		m	
	白実線	W=30cm		m	
	黄実線	W=30cm		m	
	文字等	W=15cm換算		m	

付帯工（本管）計算表

7-3　工区　補助　　1/2

路線番号	人番 上流	孔号 下流	舗装種別	道路幅員	路線延長	舗装延長	掘削幅	復旧幅	掘削時 舗装切断 t＝20cm以下 Co	掘削時 舗装切断 t＝20cm以下 As	掘削時 舗装取壊し Co t=10cm	掘削時 舗装取壊し As t=10cm以下	掘削時 ガラ処分 Co t=10cm	掘削時 ガラ処分 As t=3cm	掘削時 ガラ処分 As t=5cm	掘削時 ガラ処分 As t=5cm	仮復旧工 舗装種別 5 Co	仮復旧工 舗装種別 4 As t=3cm	仮復旧工 舗装種別 3 As t=3cm	仮復旧工 舗装種別 2 As t=3cm	仮復旧工 舗装種別 1 As t=3cm	本復旧 舗装切断 As	本復旧 舗装取壊し As t=3cm	本復旧 舗装取壊し As t=10cm以下	本復旧 舗装取壊し Co t=10cm	本復旧 ガラ処分 Co m3	本復旧 ガラ処分 As m3	本復旧 ガラ処分 As m3	本復旧 ガラ処分 As m3	本復旧 路盤掘削 Co t=10cm	本復旧 路盤掘削 As t=2cm	本復旧 表層工 As t=3cm	本復旧 表層工 As t=3cm	本復旧 表層工 As t=5cm	本復旧 表層工 As t=5cm	本復旧 表層工 砂利道 t=10cm
				m	m	m	m	m	m	m	m2	m2	m3	m3	m3	m3	m2	m2	m2	m2	m2	m	m2	m2	m2		④～⑧	④～⑧	④～⑧	m3	m3	m2	m2	m2	m2	m2
						①	②	③									④	⑤	⑥	⑦	⑧						*0.03	*0.03	*0.03+			1.4≦b≦3.0	3.0＜b	1.4≦b≦3.0	3.0＜b	
									①*2	①*2	①*②	①*②	①*② *0.10	①*② *0.03	①*② *0.05	①*② *0.05	①*②	①*②	①*②	①*②	①*②	①*2	④～⑧	(③-②) *①	(③-②) *①	(③-②) *①*0.10			(③-②) *①*0.05	⑥*0.10	⑧*0.02	⑨*③	⑨*③	⑨*③	⑨*③	⑨*③
8075	8075-1	8077-1	市道As		26.00	26.00	0.85			52.00		22.10				1.11					22.10															
8077	8077-1	8077-2	市道As		15.00	15.00	0.85			30.00		12.75				0.64					12.75															
〃	8077-2	8077-3	市道As		15.00	15.00	0.85			30.00		12.75				0.64					12.75															
〃	8077-3	8077-4	市道As		24.00	24.00	0.85			48.00		20.40				1.02					20.40															
〃	8077-4	8077-5	市道As		75.00	75.00	0.85			150.00		63.75				3.19					63.75															
〃	8077-5	8077-6	市道As		23.50	23.50	0.85			47.00		19.98				1.00					19.98															
〃	8077-6	8080-1-1	市道As		6.00	6.00	0.85			12.00		5.10				0.26					5.10															
8079	8079-1	8079-2	市道As		31.00	31.00	0.85			62.00		26.35				1.32					26.35															
〃	8079-2	8079-3	市道As		28.50	28.50	0.85			57.00		24.23				1.21					24.23															
〃	8079-3	8080-1-1	市道As		13.00	13.00	0.85			26.00		11.05				0.55					11.05															
8080-1	8080-1-1	8080-1-2	市道As		40.00	40.00	0.85			80.00		34.00				1.70					34.00															
〃	8080-1-2	8080-2-1	市道As		12.00	12.00	0.85			24.00		10.20				0.51					10.20															
8080-2	8080-2-1	8080-2-2	市道As		25.00	25.00	0.85			50.00		21.25				1.06					21.25															
〃	8080-2-2	8080-2-3	市道As		14.00	14.00	0.85			28.00		11.90				0.60					11.90															
〃	8080-2-3	8084-1	市道As		19.00	19.00	0.85			38.00		16.15				0.81					16.15															
8084	8084-1	8084-2	市道As		26.50	26.50	0.85			53.00		22.53				1.13					22.53															
〃	8084-2	8084-3	市道As		20.00	20.00	0.85			40.00		17.00				0.85					17.00															
〃	8084-3	8084-4	市道As		27.00	27.00	0.85			54.00		22.95				1.15					22.95															
〃	8084-4	8097-1	市道As		8.00	8.00	0.85			16.00		6.80				0.34					6.80															
8083	+8.0m	8083-2	市道As		18.50	18.50	0.81			37.00		14.99				0.75					14.99															
〃	8083-2	8083-3	市道As		23.00	23.00	0.85			46.00		19.55				0.98					19.55															
小計					490.00	490.00				980.00		415.78				20.82					415.78															
合計					490.00	490.00				980.00		415.78				20.82					415.78															

付帯工（本管）計算表

7-3　工区　補助　　2/2

路線番号	人番 上流	孔号 下流	舗装種別	道路幅員	路線延長	舗装延長	掘削幅	復旧幅	掘削時 舗装切断 t＝20cm以下 Co	掘削時 舗装切断 t＝20cm以下 As	掘削時 舗装取壊し Co t=10cm	掘削時 舗装取壊し As t=10cm以下	掘削時 ガラ処分 Co t=10cm	掘削時 ガラ処分 As t=3cm	掘削時 ガラ処分 As t=5cm	掘削時 ガラ処分 As t=5cm	仮復旧工 舗装種別 5 As t=3cm	仮復旧工 舗装種別 4 As t=3cm	仮復旧工 舗装種別 3 As t=3cm	仮復旧工 舗装種別 2 As t=3cm	仮復旧工 舗装種別 1 As t=3cm	本復旧 舗装切断 As	本復旧 舗装取壊し As t=3cm	本復旧 舗装取壊し As t=20cm以下	本復旧 舗装取壊し Co t=10cm	本復旧 ガラ処分 Co m3	本復旧 ガラ処分 As m3	本復旧 ガラ処分 As m3	本復旧 ガラ処分 As m3	本復旧 路盤掘削 Co t=10cm	本復旧 路盤掘削 As t=2cm	本復旧 表層工 Co t=10cm	本復旧 表層工 As t=3cm	本復旧 表層工 As t=5cm	本復旧 表層工 As t=5cm	本復旧 表層工 砂利道 t=10cm
				m	m	m	m	m	m	m	m2	m2	m3	m3	m3	m3	m2	m2	m2	m2	m2	m	m2	m2	m2		④～⑧	④～⑧	④～⑧	m3	m3	m2	m2	m2	m2	m2
					①	⑨	②	③									④	⑤	⑥	⑦	⑧						*0.03	*0.03	*0.03+					1.4≦b≦3.0	3.0＜b	
									①*2	①*2	①*②	①*②	①*② *0.10	①*② *0.03	①*② *0.05	①*② *0.05	①*②	①*②	①*②	①*②	①*②	①*2	④～⑧	(③-②) *①	(③-②) *①	(③-②) *①*0.10			(③-②) *①*0.05	⑥*0.10	⑧*0.02	⑨*③	⑨*③	⑨*③	⑨*③	⑨*③
〃	8083-3	8084-1	市道As		6.00	6.00	0.85			12.00		5.10				0.26					5.10															
小計					6.00	6.00				12.00		5.10				0.26					5.10															
合計					6.00	6.00				12.00		5.10				0.26					5.10															

開削工 数量計算書

（7-3工区　補助路線：平山地区）

開 削 工 数 量 計 算 書
(7-3工区・補助路線:平山地区)

管 布 設 工(7-3工区・補助路線:平山地区)

VU φ150

7-3　工区　補助

管布設工総括表

種　　別	規　格	単位	数　量	摘　　要
路 線 延 長	φ150	m	37.30	
管 体 延 長	管布設延長 φ150	m	35.65	
硬質塩化ﾋﾞﾆｰﾙ管	L=4.0m φ150(RR)	本	9	= 8.92 本
埋設標識シート	ﾀﾞﾌﾞﾙ	m	35.65	
ﾏﾝﾎｰﾙ用可とう継手	φ150	個	3	
鏡切り工	φ150	m		(0.165＋0.100)×π＝0.8m/箇所 箇所
土　　工				
機械掘削工	BH　0.28m³	m³	25.30	
人力掘削工		m³		
機械埋戻工	砂	m³	5.64	
〃	流用土(改良土)	m³	14.03	
人力埋戻工	砂	m³		
〃	流用土	m³		
発生土処理工	土砂:機械	m³	9.72	
〃	土砂:人力	m³		
埋戻土運搬工	土砂:機械	m³	25.30	
〃	土砂:人力	m³		
管基礎工	砂　t=10cm 機械　幅0.55m	m	35.65	素掘部
〃	砂　t=10cm 機械　幅0.85m	m		矢板部
〃	砂　t=10cm 人力　幅0.55m	m		素掘部
土 留 工				
素掘り		m	36.70	
アルミ矢板	H=2.0 m	m		
〃	H=2.5 m(支保1段)	m		
〃	H=2.5 m(支保2段)	m		
〃	H=3.0 m	m		
〃	H=3.5 m	m		
〃	H=4.0 m	m		
支保工	支保工1段	m		
〃	支保工2段	m		
〃	支保工3段	m		
掘削深	H=1.5 m以下	m		
〃	H=2.0 m以下	m		
〃	H=2.5 m以下	m		
〃	H=3.0 m以下	m		
〃	H=3.5 m以下	m		
〃	H=3.8 m以下	m		
水 替 工				
ポンプ運転		式	1.0	
ポンプ据付・撤去		式	1.0	

7-3 工区　補助　1/1

管径　φ150

管布設工・土工計算表

路線番号	人孔番号 上流	人孔番号 下流	路線延長 m	掘削延長 ① m	管布設延長 人孔減長 ② m	管布設延長 管渠延長 ③=①-② m	管材 マンホール用可とう継手 φ150 個	管材 直管 RR 4.0m ③/4.0 φ150 本		上掘削幅 m	底掘削幅	平均掘削幅 ④	掘削深 上流 m	掘削深 下流 m	掘削深 平均 ⑤ m	舗装種別	舗装厚 ⑥ m	仮復旧厚 ⑦ m	掘削土量 機械 ①*④*(⑤-⑥) m3	掘削土量 人力 ①*④*(⑤-⑥) m3	砂基礎工 厚み 10cm 機械 ④=0.55 m	砂基礎工 厚み 10cm 機械 ④=0.85 m	砂基礎工 厚み 10cm 人力 ④=0.55 m	埋戻工 砂 機械 ①*{④*(0.1+外径)-控除面積} m3	埋戻工 砂 人力 m3	埋戻工 流用土(改良土) 機械 ①*{④*(⑤-0.1-外径-0.1-⑦)} m3	埋戻工 流用土(改良土) 人力 m3	発生土処理工 機械 掘削土量-流用土/0.9 m3	発生土処理工 人力 m3
8123-1	8123-1-1	8123-1-2	20.50	20.50	0.60	19.90	1	4.98		0.76	0.55	0.66	1.07	1.07	1.07	歩道As	0.03	0.13	14.07		19.90			3.15		7.78		5.43	
〃	8123-1-2	8125-4	16.80	16.20	1.05	15.75	2	3.94		0.77	0.55	0.66	1.09	1.07	1.08	歩道As	0.03	0.13	11.23		15.75			2.49		6.25		4.29	
合計			37.30		1.65	35.65	3	8.92											25.30		35.65			5.64		14.03		9.72	

7-3 工区　　補助　1/1

管径　φ150

土 留 工 計 算 表

路線番号	人孔番号 上流	人孔番号 下流	路線延長	掘削延長	掘削幅	平均掘削深	素掘り	土留工 アルミ矢板 L=2.0m	L=2.5m (支保1段)	L=2.5m (支保2段)	L=3.0m	L=3.5m	L=4.0m		支保工 軽量金属 1段	2段	3段		摘要
			m	m	m	m	m	m	m	m	m	m	m	m	m	m	m	m	
8123-1	8123-1-1	8123-1-2	20.50	20.50	0.76	1.07	20.50												
〃	8123-1-2	8125-4	16.80	16.20	0.77	1.08	16.20												
合計			37.30				36.70												

7-3 工区　　補助　1/1

管径　φ150

掘削深算定表

路線番号	人孔番号 上流	人孔番号 下流	路線延長	掘削延長 L	掘削幅	平均掘削 H	素掘り 延長	土留工 アルミ矢板 L=2.0m 延長	L=2.5m (支保1段) 延長	L=2.5m (支保2段) 延長	L=3.0m 延長	L=3.5m 延長	L=4.0m 延長	掘削深 H=1.5m 以下 延長	L=2.0m 以下 延長	L=2.5m 以下 延長	L=3.0m 以下 延長	L=3.5m 以下 延長	L=3.8m 以下 延長	摘要
			m	m	m	m	m	m	m	m	m	m	m	m	m	m	m	m	m	
8123-1	8123-1-1	8123-1-2	20.50	20.50	0.76	1.07	20.50													
〃	8123-1-2	8125-4	16.80	16.20	0.77	1.08	16.20													
合計			37.30				36.70													

1号組立マンホール設置工　(7-3工区・補助路線：平山地区)

7-3 工区　補助　　1号組立マンホール設置工総括表

名　　称	細　　別	単位	数　量	摘　　要
鉄　蓋	受枠共T-14	個	1	
〃	受枠共T-25	〃		
調整金具	25mmまで	〃		
〃	45mmまで	〃	1	
調整リング	H=50mm	〃		
〃	H=100mm	〃	1	
〃	H=150mm	〃		
斜壁ブロック	600×900 H=300mm	〃	1	
〃	600×900 H=450mm	〃		
〃	600×900 H=600mm	〃		
床版斜壁	H=150mm	〃		
直壁ブロック	H=300mm	〃		
〃	H=600mm	〃		
〃	H=900mm	〃		
〃	H=1200mm	〃		
〃	H=1500mm	〃		
躯体ブロック	H=600mm	〃	1	
〃	H=900mm	〃		
〃	H=1200mm	〃		
〃	H=1500mm	〃		
〃	H=1800mm	〃		
底版ブロック		〃	1	
ブロック据付工	H≦2.0m	箇所	1	
〃	2.0m＜H≦3.0m	〃		
〃	3.0m＜H≦4.0m	〃		
削孔工	VUφ100用	〃		
〃	VUφ150用	〃	1	
〃	VUφ200用	〃		
底 部 工	組立式(本管φ150)	〃	1	
〃	組立式(本管φ200)	〃		

１号組立マンホール設置工計算表

7-3 工区　補助　　1/1

マンホール番号	マンホール深	調整金具		調整リング			斜壁ブロック			床版斜壁	直壁ブロック					躯体ブロック					底版ブロック	底部工	マンホール蓋		外副管取付工	内副管取付工	削孔工		
		φ600		φ600			φ600×φ900				φ900					φ900													
		25	45	50	100	150	300	450	600	150	300	600	900	1200	1500	600	900	1200	1500	1800			T-14	T-25	m	m	(箇所) φ100	(箇所) φ150	(箇所) φ200
8123-1-2	0.978		1		1		1									1					1	1	1					1	
計			1		1		1									1					1	1	1					1	

ブロック据付工　H≦2.0m　　1 箇所　内副管平均　H=　　/　　=　　（本管部）

2.0m＜H≦3.0m　　箇所　　H=　　/　　=

3.0m＜H≦4.0m　　箇所

1号組立マンホール底部工計算表

7-3 工区 補助　　【本管φ150】

工　種		算　　式	単位	数　量
1箇所当り				
基礎砕石	t＝20cm	π/4 × 1.10 ^{2} × 0.2 m × (1+0.2)	m^3	0.23
		※材料のロス率		
ｲﾝﾊﾞｰﾄｺﾝｸﾘｰﾄ工		π/4 × 0.90 ^{2}× (0.17 ＋ 0.15 × 1/2)		
		－ π/4 × 0.15 ^{2}× 0.90 × 1/2	m^3	0.15
モルタル上塗工		π/4 × 0.90 ^{2} － 0.15 × 0.90 ＋		
		π × 0.15 × 0.90 × 1/2	m^2	0.71

内副管設置工 （7-3工区・補助路線：平山地区）

内副管工集計表

種 別	規格・寸法	No.8125-4										単位	計	備 考
取付落差		2.485												
プレーエンド直管	VUφ100	0.50										本	0.50	
〃	VUφ150											本		
内副管用 マンホール継手	φ150×100	1										個	1	
〃	φ200×150											個		
大曲Y管	φ100×100											個		
副管用90° 曲管	φ100	1										個	1	
〃	φ150											個		
カラー継手	φ100	1										個	1	
〃	φ150											個		
支持金具	φ100用	3										個	3	
〃	φ150用											個		
副管設置工	1.0m未満											箇所		
	1.0m～1.5m未満											箇所		
	1.5m～2.0m未満											箇所		
	2.0m～2.5m未満	1										箇所	1	
	2.5m～3.0m未満											箇所		
	3.0m～3.5m未満											箇所		
	3.5m～4.0m未満											箇所		

1号組立マンホール内副管設置工計算表

No.8125-4　　【本管φ150】　　8123-1路線

工　種		算　　式	単位	数　量
1箇所当り		副管 継手　　曲管　　落差		
プレーンエンド直管	φ100	(2.485 － 0.163 － 0.178 － 0.150) ÷ 4.0 m/本	本	0.50
内副管用 マンホール継手	φ150×100	1	個	1
副管用90°曲管	φ100	1	個	1
カラー継手	φ100	1	個	1
内副管用支持金具	φ100用	3	個	3
副管設置工		H=2.0～2.5m未満	箇所	1

小口径塩ビマンホール設置工（7-3工区・補助路線：平山地区）

小口径塩ビマンホール総括表

7-3 工区　補助

種　　別	規　格	単位	数　量	摘　　要
塩ビﾏﾝﾎｰﾙ据付工	φ150×300	箇所	1	
防護蓋	T－14	個	1	
〃	T－25	個		
台座		個	1	
内蓋		個	1	
ﾌﾟﾚｰﾝｴﾝﾄﾞ直管	φ300　L=4.0m	本	0.1	0.58m÷4.0m
インバート桝				
〃	起点(落差)	個		
〃	0°	個		
〃	15°	個		
〃	30°	個		
〃	45°	個		
〃	60°	個		
〃	75°	個		
〃	90°	個	1	
〃	会合	個		
マルチタイプ		個		
90°　支管		個		
15°自在受口異径ソケット	φ150×100	個	1	起点部取付管用
本管用自在継手	φ150	個		中間部、曲点部

小口径塩ビマンホール計算表

7-3 工区　補助　　1/1

路線番号	マンホール番号	マンホール深（H）	インバート部 150*300 h=0.23m 起点（個）	0°（個）	15°（個）	30°（個）	45°（個）	60°（個）	75°（個）	90°（個）	マルチタイプ（個）	防護蓋 T-14（個）	T-25（個）	立上り部 φ300 H-h-0.15（m）	内蓋（個）	台座（個）	15°自在受口 異径ソケット φ150*100（個）	本管用自在継手 φ150（個）	90° 支管（個）
8123-1	8123-1-1	0.958								1		1		0.578	1	1	1		
合　計		0.958								1		1		0.578	1	1	1		

0.96	平均深

桝・取付管布設工 （7-3工区・補助路線：平山地区）

桝・取付管布設工総括表(1)

7-3 工区　補助

名　　称	細　　別	単位	数　量	摘　　要
取付管土工				
機械掘削工	BH 0.20m^3	m^3	1.98	
人力掘削工		m^3		
管 基 礎 工	砂:機械	m	4.17	
〃	砂:人力	m		
機械埋戻工	砂	m^3	0.46	
〃	流用土(改良土)	m^3	1.24	
人力埋戻工	砂	m^3		
〃	流用土(改良土)	m^3		
発生土処理工	土砂 :機械	m^3	0.60	
〃	土砂 :人力	m^3		
掘削土運搬工	土砂 :機械	m^3	1.98	
〃	土砂 :人力	m^3		

桝・取付管布設工総括表(2)

7-3 工区　補助

名　　称	細　　別	単位	数　量	摘　　要
桝・取付管布設工				
小口径汚水桝	マルチ桝 φ200-150	個		
〃	マルチ桝 φ200-100	個	1	
硬質塩化ビニル管	ﾌﾟﾚｰﾝｴﾝﾄﾞ直管 VUφ150 L＝4.0m/本	本		
〃	ﾌﾟﾚｰﾝｴﾝﾄﾞ直管 VUφ100 L＝4.0m/本	本	2	4.50÷4.0m/本
90° 支管	φ200×φ150	個		
〃	φ200×φ100	個		
〃	φ150×φ150	個		
〃	φ150×φ100 (通常)	個		
〃	φ150×φ100 (ｺﾝﾊﾟｸﾄ)	個		
異径ソケット	φ150×φ100	個	1	小口径マンホールにて計上
可とう継手	φ100	個		
ゴム輪受口自在曲管	φ150×0°	個		
〃	φ100×0°	個	1	
〃	φ100×30°	個		
〃	φ150×60°	個		
〃	φ100×60°	個		
〃	φ150×75°	個		
〃	φ100×75°	個		
接着受け口カラー継手	φ200	個		
〃	φ150	個		
〃	φ100	個	1	
塩ビ製キャップ	VUφ150	個		
〃	VUφ100	個		
ドロップ桝用落差管	VUφ150	本		
〃	VUφ100	本		
公共桝蓋	塩ビ製	個		
〃	鋳鉄製	個	1	
公共桝蓋台座		個	1	
公共桝蓋内蓋	塩ビ製密閉式	個	1	
立 上 り 管	硬質塩ビﾌﾟﾚｰﾝｴﾝﾄﾞ直管 VUφ200 L＝4.0m/本	本		0.00÷4.0m/本

桝・取付管布設工総括表(3)

7-3 工区　補助

名　　称	細　　別	単位	数　　量	摘　　要
汚水桝設置工	H＝1.0m以下(鋳鉄蓋)	箇所	1	
〃	H＝1.5m以下(　〃　)	箇所		
〃	H＝2.0m以下(　〃　)	箇所		
〃	H＝3.0m以下(　〃　)	箇所		
〃	H＝1.0m以下(塩ビ蓋)	箇所		
〃	H＝1.5m以下(　〃　)	箇所		
〃	H＝2.0m以下(　〃　)	箇所		
〃	H＝3.0m以下(　〃　)	箇所		
支管取付工		箇所		
取付管布設工		m	4.50	4.5÷1箇所 ＝4.50m(平均)

桝・取付管布設工総括表(4)

7-3 工区　補助

名　　称	細　　別	単位	数　　量	摘　　要
舗装仮復旧工				
舗装切断工	t＝20cm以下 As	m	5.14	付帯工にて計上
〃	t＝20cm以下 Co	m		
舗装版破砕工	t＝10cm以下 As	m^2	1.88	付帯工にて計上
〃	t＝10cm以下 Co	m^2		
産廃処分	As :機械	m^3	0.06	付帯工にて計上
〃	Co :機械	m^3		
市道車道部 As 表 層 工	再生粗粒度As t＝ 3cm	m^2		
市道車道部 As 上層路盤工	粒調砕石 t＝12cm	m^2		
市道車道部 As 下層路盤工	再生クラッシャーラン t＝15cm	m^2		
私道車道部 As 表 層 工	再生粗粒度As t＝ 3cm			
私道車道部 As 上層路盤工	粒調砕石 t＝12cm	m^2		
私道車道部 As 下層路盤工	再生クラッシャーラン t＝15cm	m^2		
歩道部 As 表 層 工	再生粗粒度As t＝ 3cm	m^2	1.88	付帯工にて計上
歩道部 As 路 盤 工	再生クラッシャーラン t＝10cm	m^2	1.88	付帯工にて計上
砂利道 路盤工	再生クラッシャーラン t＝10cm	m^2		

7-3 工区　補助

桝・取付管布設土工集計表(1)

名　　称	細　　別	単位	①	②	③	④	⑤	⑥	⑦	⑧	⑨	合　計	摘　　要
取付管土工													
機械掘削工	BH 0.20m^3	m^3	1.98									1.98	
人力掘削工		〃											
管 基 礎 工	砂:機械	m	4.17									4.17	
〃	砂:人力	〃											
機械埋戻工	砂	m^3	0.46									0.46	
〃	流用土(改良土)	〃	1.24									1.24	
人力埋戻工	砂	〃											
〃	流用土(改良土)	〃											
発生土処理工	土砂 :機械	〃	0.60									0.60	
	砂:人力	〃											
掘削土運搬工	土砂 :機械	〃	1.98									1.98	
	砂:人力	〃											

7-3 工区　補助

桝・取付管布設舗装工集計表(2)

名　　称	細　　別	単位	①	②	③	④	⑤	⑥	⑦	⑧	⑨	合 計	摘　要
舗装仮復旧工													
舗 装 切 断 工	t＝20cm以下 As	m	5.14									5.14	付帯工にて計上
〃	t＝20cm以下 Co	〃											
舗装版破砕工	t＝10cm以下 As	m^2	1.88									1.88	付帯工にて計上
〃	t＝10cm以下 Co	〃											
産 廃 処 分	As :機械	m^3	0.06									0.06	付帯工にて計上
〃	Co :機械	〃											
市道車道部 As 表 層 工	再生密粒度As t＝ 3cm	m^2											
市道車道部 As 上層路盤工	粒調砕石 t＝12cm	〃											
市道車道部 As 下層路盤工	再生クラッシャーラン t＝15cm	〃											
私道車道部 As 表 層 工	再生密粒度As t＝ 3cm	〃											
私道車道部 As 上層路盤工	粒調砕石 t＝12cm	〃											
私道車道部 As 下層路盤工	再生クラッシャーラン t＝15cm	〃											
歩道部 As 表 層 工	再生密粒度As t＝ 3cm	〃	1.88									1.88	付帯工にて計上
歩道部 As 路 盤 工	再生クラッシャーラン t＝10cm	〃	1.88									1.88	付帯工にて計上
砂 利 道 路 盤 工	再生クラッシャーラン t＝10cm	〃											

7-3 工区　補助

桝・取付管布設工集計表(1)

名　　称	細　　別	単位	①	②	③	④	⑤	⑥	⑦	⑧	⑨	合　計	摘　　要
小口径汚水桝	マルチ桝 φ200-150	個											
〃	マルチ桝 φ200-100	〃	1									1	
硬質塩化ビニル管	ﾌﾟﾚｰﾝｴﾝﾄﾞ直管 VUφ150 L=4.0m/本	m											0.00÷4.0m/本
〃	ﾌﾟﾚｰﾝｴﾝﾄﾞ直管 VUφ100 L=4.0m/本	〃	4.50									4.50	4.50÷4.0m/本 = 2.0本
90° 支管	φ200×φ150	個											
〃	φ200×φ100	〃											
〃	φ150×φ150	〃											
〃	φ150×φ100(通常)	〃											
〃	φ150×φ100(ｺﾝﾊﾟｸﾄ)	〃											
異径ソケット	φ150×φ100	〃	1									1	小口径マンホールにて計上
可とう継手	φ100	〃											
ゴム輪受口自在曲管	φ150×0°	〃											
〃	φ100×0°	〃	1									1	
〃	φ100×30°	〃											
〃	φ150×60°	〃											
〃	φ100×60°	〃											
〃	φ150×75°	〃											
〃	φ100×75°	〃											
接着受け口カラー継手	φ200	〃											
〃	φ150	〃											
〃	φ100	〃	1									1	

7-3 工区　補助

桝・取付管布設工集計表(2)

名　　称	細　　別	単位	①	②	③	④	⑤	⑥	⑦	⑧	⑨	合　計	摘　　要
塩ビ製キャップ	VUφ150	個											
〃	VUφ100	〃											
ドロップ桝用落差管	VUφ150	m											0.00÷4.0m/本
〃	VUφ100	〃											0.00÷4.0m/本
公共桝蓋	塩ビ製	個											
〃	鋳鉄製	〃	1									1	
公共桝蓋台座		〃	1									1	
公共桝蓋内蓋	塩ビ製密閉式	〃	1									1	
直　管	硬質塩ビプレーンエンド直管 VUφ200　L=4.0m/本	m											0.00÷4.0m/本
汚水桝設置工	H=1.0m以下(鋳鉄蓋)	箇所	1									1	
〃	H=1.5m以下(　〃　)	〃											
〃	H=2.0m以下(　〃　)	〃											
〃	H=3.0m以下(　〃　)	〃											
〃	H=1.0m以下(塩ビ蓋)	〃											
〃	H=1.5m以下(　〃　)	〃											
〃	H=2.0m以下(　〃　)	〃											
〃	H=3.0m以下(　〃　)	〃											
支管取付工		箇所											
取付管布設工		m	4.50									4.50	

小口径汚水桝　桝深計算検討表　　7-3　工区　補助　　7-3　工区　補助

路線番号	宅地番号	氏名	保護蓋種別	本管											取付管								水路・側溝・地下埋設等障害物						宅内配管							小口径汚水桝								コントロールポイント
				道路種別	a	b	c	本管頂高の計算				d	e	f	取付工法	L	L_1	h	i	j	k	A	I	II	III	B	埋設物(D)		①	②	③	④	⑤	⑥	⑦	⑧	C	D	⑩	⑨			
					道路地盤高	掘削幅	管径	起点人孔No	起点人孔流出管底高	勾配(‰)	起点からの追加距離	本管管頂高	本管管底高	本管土被り a−本管頂高		取付延長	道路内延長	管径	勾配(‰)	取付管落差 L×i	最小土被り基準	流出管底高 a−k−h	水路(側溝)底高	水路幅	取付管との離隔基準	流出管底高 I−III−h	地下埋設物の種類	地下埋による管底高	桝設置地盤高	起点宅地地盤高	宅内配管長	宅内起点土被り	宅内配管径	勾配(‰)	宅内配管高低差 ③×⑥+④+⑤	流入高の計算 ②−⑦	流出管底高 ⑧−0.05	最低流出管底高 min(A,B,C,D)	桝深 ①−D	桝落差 ⑧−(①−⑩)	桝種別	取付タイプ	
8123-1	20		鋳鉄蓋	歩道As	21.63	0.66	150	8123-1-1	20.672	3.0	0.0	20.827	20.672	0.80	−0.02	開削工法	4.5	3.5	100	10.0	0.045	0.60	20.920	21.29	0.60	0.30	20.880	Wφ		21.65	23.25	89.0	0.20	100	20.0	2.080	21.170	21.120	20.880	0.80	0.32	S	人孔	

7-3 工区　補助　　1/1

小口径汚水桝深さ計算書

路線番号	宅地番号	氏名	汚水桝設置	保護蓋の種類	本管		宅内桝		宅内配管			排水設備による汚水桝深			道路形態による汚水桝深				取付管					
					a		②	④＋⑤	③	⑥	③×⑥	①	④+⑤+③×⑥+(①−②)	C	A	B	D	⑩	L	i	j	①−⑩−j	f	
					地盤高 (m)	管頂高 (m)	起点地盤高 (m)	設置深さ (m)	延長 (m)	勾配 (‰)	高差 (m)	設置地盤高 (m)	流入高による桝深 (m)	流入高による流出管底高 (m)	取付管最小土被りによる流出管底高 (m)	水路下越し下端高による流出管底高 (m)	汚水桝深最低高さ min(A,B,C) (m)	桝深 (m)	延長 (m)	勾配 (‰)	高差 (m)	取付管管底高 (m)	取付余裕 (m)	起点人孔種別
8123-1	20		人孔	鋳鉄	21.63	20.827	23.25	0.30	89.0	20.0	1.78	21.65	0.48	21.120	20.920	20.880	20.880	0.80	4.50	10.0	0.045	20.805	−0.02	その他

①

取付管延長	人孔取付 (コンクリ製)	その他取付
3m＞L		
3m≦L<5m		1
5m≦L		

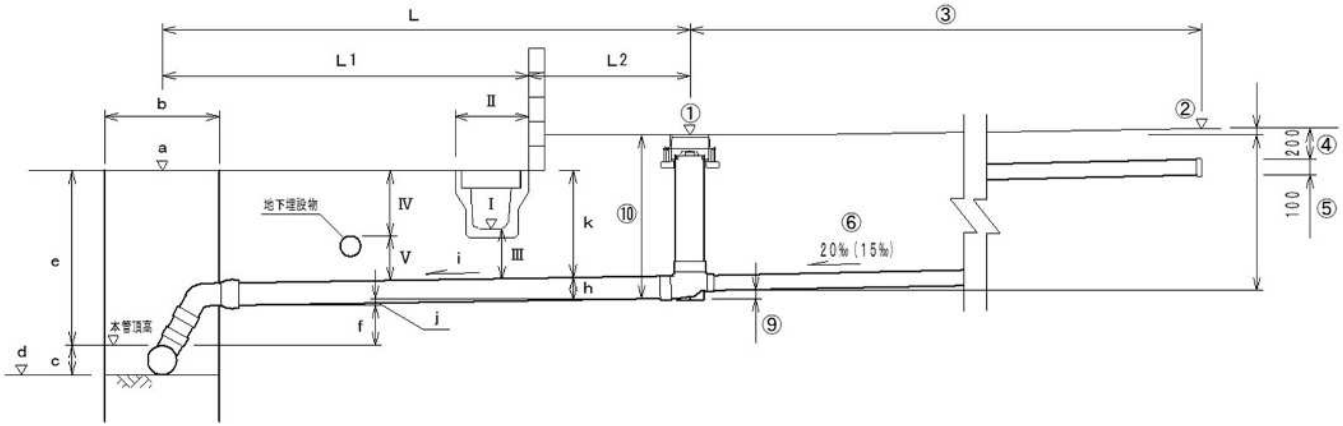

7-3 工区　補助　　1/1

小口径汚水桝及び取付管土工計算書

所属管渠								掘削工												管基礎工	埋戻工		残土処分	備考
路線番号	宅地番号	氏名	本管掘削幅 b (m)	取付管底掘削幅 b' (m)	取付延長 L (m)	道路内延長 L1 (m)	水路控除 II (m)	道路種別	表層厚 (m)	舗装全厚 (m)	道路内掘削深 (m)	平均取付管掘削幅 b2 (m)	道路内掘削延長 (m^3)	道路内掘削土量 (m^3)	宅地内掘削深 (m)	平均取付管掘削幅 b3 (m)	宅地内掘削延長 (m^3)	宅地内掘削土量 (m^3)	掘削全土量 (m^3)	(m)	砂 (m^3)	改良土 (m^3)	(m^3)	
8123-1	20		0.66	0.55	4.50	3.50	0.60	歩道As	0.03	0.13	0.88	0.64	2.57	1.40	0.90	0.64	1.00	0.58	1.98	4.17	0.46	1.24	0.60	
合計																			1.98	4.17	0.46	1.24	0.60	

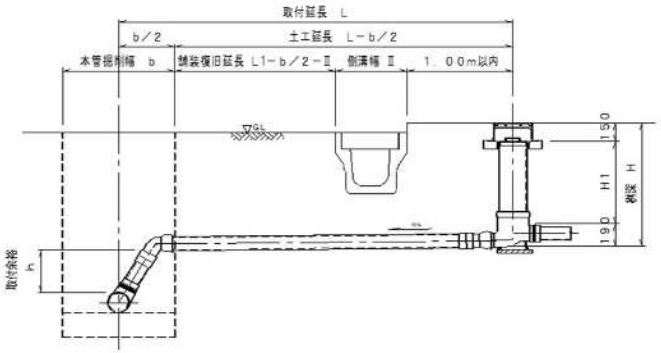

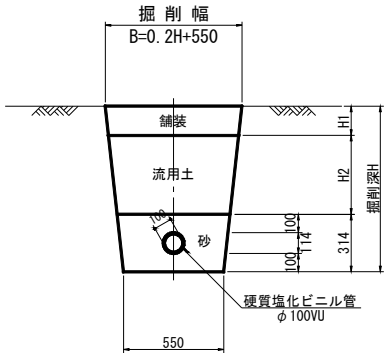

道路内掘削深＝道路地盤高a－(桝設置地盤高①－桝深⑩)＋0.10m

道路内掘削延長＝L_1－b/2－II

道路内掘削土量＝b2×道路内掘削延長×(道路内掘削深－表層厚)

宅地内掘削深＝桝深⑩＋0.10m

宅地内掘削延長＝L－L_1

宅地内掘削土量＝b3×宅地内掘削延長×宅地内掘削深

掘削幅＝(((H*0.2)+0.55)+0.55)/2

7-3 工区　補助　　1/1

小口径汚水桝及び取付管舗装工計算書

所属管渠							舗装取壊し											仮復旧							備考
路線番号	宅地番号	氏名	本管開削幅 b (m)	道路内延長 L1 (m)	水路控除 Ⅱ (m)	上掘削幅 取付管 b4 (m)	道路種別	取壊し延長 (m)	表層厚 (m)	舗装全厚 (m)	舗装切断数 (切)	舗装切断工 As (m)	舗装切断工 Co (m)	舗装版破砕工 As (m^2)	舗装版破砕工 Co (m^2)	産廃処分 As (m^3)	産廃処分 Co (m^3)	市道 As (m^2)	市道 Con (m^2)	私道 As (m^2)	歩道 As (m^2)	砂利道 (m^2)	(m^2)	(m^2)	
8123-1	20		0.66	3.50	0.60	0.73	歩道As	2.57	0.03	0.13	2	5.14		1.88		0.06					1.88				
合計												5.14		1.88		0.06					1.88				

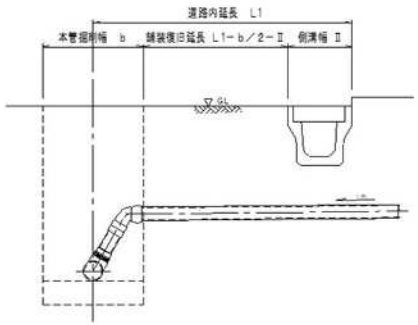

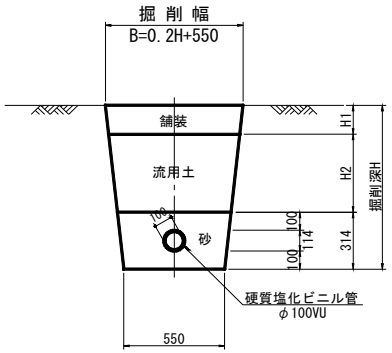

7-3 工区　補助

小口径汚水桝及び取付管材料計算書（φ200－100）

①

所属管渠						取付管材料（φ100）												小口径汚水桝（φ200－100）									備考
路線番号	宅地番号	氏名	桝深	掘削幅b 本管 (m)	取付延長L (m)	直管 (m)	90°支管150-100 (個)	90°支管150-100 通常タイプ (個)	90°支管150-100 コンパクトタイプ (個)	異径ソケット150-100 (個)	可とう継手φ100 (個)	ゴム輪受け口自在曲管 0° (個)	ゴム輪受け口自在曲管 30° (個)	ゴム輪受け口自在曲管 60° (個)	ゴム輪受け口自在曲管 75° (個)	カラー継手 (個)	ドロップ桝用落差管 (m)	マルチ桝 (個)	ドロップ桝 (個)	塩ビ蓋 (個)	鋳鉄蓋 (個)	鋳鉄蓋台座 (個)	密閉式内蓋 (個)	直管 (m)	接着受口カラー (個)	キャップφ100 (個)	
8123-1	20		0.80	0.66	4.50	4.50				1		1				1		1			1	1	1				
合計						4.50				1		1				1		1			1	1	1				

桝設置工(箇所)

	鋳鉄蓋	塩ビ蓋
H=1.0m以下	0	0
	1	0
H=1.5m以下	0	0
	0	0
H=2.0m以下	0	0
	0	0
H=3.0m以下	0	0
	0	0

Ⅰ　型

（Bタイプ）

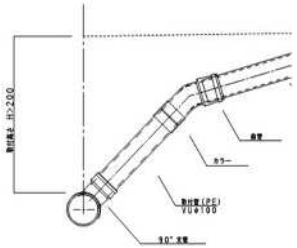

Ⅱ　型

（Aタイプ）

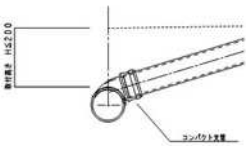

Ⅲ　型

（小口径人孔直結タイプ）

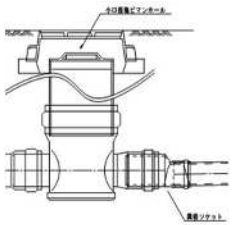

Ⅳ　型

（人孔直結タイプ）

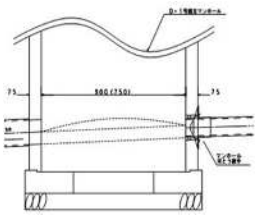

汚水桝

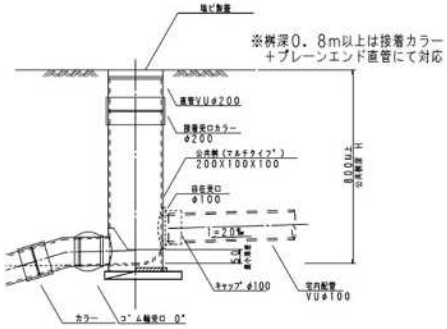

付　帯　工（7-3工区・補助路線：平山地区）

付帯工総括表

7-3　工区　補助

種　　別	規　格	単位	数　量	摘　　要
舗装切断工	As　t=20cm以下	m	87.94	
〃	Co　t=20cm以下	m		
舗装取り壊し工	As　直接掘削積込 t=10cm以下	m^2	154.81	
〃	Co　直接掘削積込 t=10cm以下	m^2		
〃	Co　掘削積込 t=15～35cm以下	m^2		
IRブロック取外工	IRブロック	m^2		
仮復旧工	Co舗装部 再生粗粒As　t=3cm	m^2		
〃	Co舗装部 ｸﾗｯｼｬｰﾗﾝ　t=20cm	m^2		
〃	再生粗粒As　t=3cm	m^2		
〃	粒調砕石　t=15cm	m^2		
〃	再生粗粒As　t=3cm	m^2	(30.40)	歩道As 本復旧に計上
〃	ｸﾗｯｼｬｰﾗﾝ　t=10cm	m^2	30.40	
〃	再生粗粒As　t=3cm	m^2		
〃	粒調砕石　t=12cm	m^2		
〃	ｸﾗｯｼｬｰﾗﾝ　t=15cm	m^2		
〃	再生粗粒As　t=3cm	m^2		
〃	粒調砕石　t=12cm	m^2		
〃	ｸﾗｯｼｬｰﾗﾝ　t=15cm	m^2		
路盤掘削工	Co舗装部　t=10cm	m^3		
〃	As舗装部　t=2cm	m^3		
本復旧工表層工				
〃	As舗装部　1.4≦b≦3.0 再生密粒As　t=3cm	m^2		
〃	As舗装部　3.0＜b 再生密粒As　t=3cm	m^2	154.81	
〃	As舗装部　1.4≦b≦3.0 再生密粒As　t=5cm	m^2		
〃	As舗装部　3.0＜b 再生密粒As　t=5cm	m^2		
〃	再生粗粒As　t=5cm	m^2		
〃	(再利用) IRブロック　t=8cm	m^2		
〃	クラッシャーラン　t=10cm	m^2		
〃	粒調砕石　t=10cm	m^2		
〃	クラッシャーラン　t=15cm	m^2		

付帯工総括表

7-3　工区　補助

種　　別	規　格	単位	数　量	摘　　要
本復旧工表層工	Co舗装部 Co　t=10cm	m^2		
〃	砂利道 クラッシャーラン　t=10cm	m^2		
不陸整正	Co舗装部	m^2		
〃	As舗装部	m^2		
ガラ処分工	Asｶﾞﾗ	m^3	4.65	
〃	Coｶﾞﾗ	m^3		
発生土処理工	土砂	m^3		
区画線復旧工	白実線　W=15cm	m		
〃	白実線　W=30cm	m		
〃	黄実線　W=30cm	m		
〃	文字等 白実線　W=15cm換算	m		

付帯工集計表

7-3　工区　補助

工　種				単位	数量
舗装切断工	As舗装	t=20cm以下	74.60　＋　8.20　取付管　＋　5.14	m	87.94
	Co舗装	t=20cm以下		m	
舗装取壊し工	As舗装	t=10cm以下	28.52　取付管　＋　1.88 ＋　124.41	m^2	154.81
	Co舗装	t=10cm		m^2	
IRブロック取外工	IR舗装	t=8cm		m^2	
仮復旧工	Co舗装 (ｸﾗｯｼｬｰﾗﾝ)	t=20cm		m^2	
	As舗装	t=3cm		m^2	
	As舗装	t=3cm	28.52　取付管　＋　1.88	m^2	30.40
	As舗装	t=3cm		m^2	
	As舗装	t=3cm		m^2	
路盤掘削工	Co舗装	t=10cm		m^3	
	As舗装	t=2cm		m^3	
本復旧工表層工	As舗装 1.4≦b≦3.0	t=3cm		m^2	
	As舗装 3.0＜b	t=3cm	152.93　＋ 取付管　＋　1.88	m^2	154.81
	As舗装 1.4≦b≦3.0	t=5cm		m^2	
	As舗装 3.0＜b	t=5cm		m^2	
	Co舗装	t=10cm		m^2	
	砂利道	t=10cm		m^2	
ガラ処分	As殻		0.86 ＋　3.73 取付管　＋　0.06	m^3	4.65
	Co殻			m^3	
発生土処理工	土砂			m^3	
区画線復旧工	白実線	W=15cm		m	
	白実線	W=30cm		m	
	黄実線	W=30cm		m	
	文字等	W=15cm換算		m	

付帯工（本管）計算表

7-3　工区　補助　　1/1

路線番号	人番 上流	孔号 下流	舗装種別	道路幅員	路線延長	舗装延長	掘削幅	復旧幅	掘削時 舗装切断 t＝20cm以下 Co	掘削時 舗装切断 t＝20cm以下 As	掘削時 舗装取壊し Co t=10cm	掘削時 舗装取壊し As t=10cm以下	掘削時 ガラ処分 Co t=10cm	掘削時 ガラ処分 As t=3cm	掘削時 ガラ処分 As t=5cm	掘削時 ガラ処分 As t=5cm	仮復旧工 舗装種別 5 Co	仮復旧工 舗装種別 4 As t=3cm	仮復旧工 舗装種別 3 As t=3cm	仮復旧工 舗装種別 2 As t=3cm	仮復旧工 舗装種別 1 As t=3cm	本復旧 舗装切断 As	本復旧 舗装取壊し As t=3cm	本復旧 舗装取壊し As t=10cm以下	本復旧 舗装取壊し Co t=10cm	本復旧 ガラ処分 Co m3	本復旧 ガラ処分 As m3	本復旧 ガラ処分 As m3	本復旧 ガラ処分 As m3	本復旧 路盤掘削 Co t=10cm	本復旧 路盤掘削 As t=2cm	本復旧 表層工 As t=3cm	本復旧 表層工 As t=3cm	本復旧 表層工 As t=5cm	本復旧 表層工 As t=5cm	本復旧 表層工 砂利道 t=10cm
				m	m	m	m	m	m	m	m2	m2	m3	m3	m3	m3	m2	m2	m2	m2	m2	m	m2	m2	m2		④～⑧	④～⑧	④～⑧	m3	m3	m2	m2	m2	m2	m2
						①	②	③									④	⑤	⑥	⑦	⑧						*0.03	*0.03	*0.03+			1.4≦b≦3.0	3.0＜b	1.4≦b≦3.0	3.0＜b	
									①*2	①*2	①*②	①*②	①*② *0.10	①*② *0.03	①*② *0.05	①*② *0.05	①*②	①*②	①*②	①*②	①*②	①*2	④～⑧	(③-②) *①	(③-②) *①	(③-②) *①*0.10			(③-②) *①*0.05	⑥*0.10	⑧*0.02	⑨*③	⑨*③	⑨*③	⑨*③	⑨*③
8123-1	8123-1-1	8123-1-2	歩道As		20.50	20.50	0.76			41.00		15.58		0.47					15.58			4.10	68.47				2.05						84.05			
〃	8123-1-2	8125-4	歩道As		16.80	16.80	0.77			33.60		12.94		0.39					12.94			4.10	55.94				1.68						68.88			
小計					37.30	37.30				74.60		28.52		0.86					28.52			8.20	124.41				3.73						152.93			
合計					37.30	37.30				74.60		28.52		0.86					28.52			8.20	124.41				3.73						152.93			

令和７年度
公 共 下 水 道　汚 水 枝 線 （ 7-3 工 区 ） 築 造 工 事
（尾崎西分地区面整備）

開削工 数量計算書

（単独路線）

開 削 工 数 量 計 算 書
（7-3工区・単独路線）

管 布 設 工（7-3工区・単独路線）

VU φ150

7-3　工区　単独

管布設工総括表

種　　別	規　格	単位	数　量	摘　　要
路 線 延 長	φ150	m	270.30	
管 体 延 長	管布設延長 φ150	m	261.45	
硬質塩化ﾋﾞﾆｰﾙ管	L=4.0m φ150(RR)	本	66	= 65.40 本
埋設標識シート	ﾀﾞﾌﾞﾙ	m	261.45	
ﾏﾝﾎｰﾙ用可とう継手	φ150	個	16	
防護コンクリート		m^3	0.13	8078路線 No.8078-3～No.8079-1
同上型枠		m	0.84	
土　　工				
機械掘削工	BH　0.28m^3	m^3	267.30	
人力掘削工		m^3		
機械埋戻工	砂	m^3	49.36	
〃	流用土(改良土)	m^3	147.73	
人力埋戻工	砂	m^3		
〃	流用土	m^3		
発生土処理工	土砂:機械	m^3	103.14	
〃	土砂:人力	m^3		
埋戻土運搬工	土砂:機械	m^3	267.30	
〃	土砂:人力	m^3		
管基礎工	砂　t=10cm 機械　幅0.55m	m	110.05	素掘部
〃	砂　t=10cm 機械　幅0.85m	m	151.40	矢板部
〃	砂　t=10cm 人力　幅0.55m	m		素掘部
土 留 工				
素掘り		m	115.00	
アルミ矢板	H=2.0 m	m	154.15	
〃	H=2.5 m(支保1段)	m		
〃	H=2.5 m(支保2段)	m		
〃	H=3.0 m	m		
〃	H=3.5 m	m		
〃	H=4.0 m	m		
支保工	支保工1段	m	154.15	
〃	支保工2段	m		
〃	支保工3段	m		
掘削深	H=1.5 m以下	m	96.50	
〃	H=2.0 m以下	m	57.65	
〃	H=2.5 m以下	m		
〃	H=3.0 m以下	m		
〃	H=3.5 m以下	m		
〃	H=3.8 m以下	m		
水 替 工				
ポンプ運転		式	1.0	
ポンプ据付・撤去		式	1.0	

7-3 工区　単独　1/1

管径　φ150

管布設工・土工計算表

路線番号	人孔番号 上流	人孔番号 下流	路線延長 m	掘削延長 ① m	管布設延長 人孔減長 ② m	管布設延長 管渠延長 ③=①-② m	管材 マンホール用可とう継手 φ150 個	管材 直管 RR 4.0m ③/4.0 φ150 本		上掘削幅 m	底掘削幅	平均掘削幅 ④	掘削深 上流 m	掘削深 下流 m	掘削深 平均 ⑤ m	舗装種別	舗装厚 ⑥ m	仮復旧厚 ⑦ m	掘削土量 機械 ①*④*(⑤-⑥) m3	掘削土量 人力 ①*④*(⑤-⑥) m3	砂基礎工 厚み 10cm 機械 ④=0.55 m	砂基礎工 厚み 10cm 機械 ④=0.85 m	砂基礎工 厚み 10cm 人力 ④=0.55 m	埋戻工 砂 機械 ①*{④*(0.1+外径)-控除面積} m3	埋戻工 砂 人力 m3	埋戻工 流用土(改良土) 機械 ①*{④*(⑤-0.1-外径-0.1-⑦)} m3	埋戻工 流用土(改良土) 人力 m3	発生土処理工 機械 掘削土量-流用土/0.9 m3	発生土処理工 人力 m3
8071	8071-1	8071-2	26.00	26.00	0.60	25.40	1	6.35		0.80	0.55	0.68	1.44	1.07	1.26	市道As	0.05	0.30	21.39		25.40			4.13		10.52		9.70	
〃	8071-2	8071-3	15.50	15.50	0.60	14.90	1	3.73		0.77	0.55	0.66	1.09	1.07	1.08	市道As	0.05	0.30	10.54		14.90			2.38		4.25		5.82	
〃	8071-3	8073-1	4.50	4.50	0.60	3.90	1	0.98		0.77	0.55	0.66	1.07	1.13	1.10	市道As	0.05	0.30	3.12		3.90			0.69		1.29		1.69	
8073	8073-1	8075-1	23.00	23.00	0.90	22.10	2	5.53		0.79	0.55	0.67	1.31	1.08	1.20	市道As	0.05	0.30	17.72		22.10			3.59		8.24		8.56	
8072	8072-1	8073-1	8.00	8.00	0.60	7.40	1	1.85		0.85	0.85	0.85	1.36	1.29	1.33	市道As	0.05	0.30	8.70			7.40		1.63		4.52		3.68	
8074	8074-1	8075-1	37.00	37.00	0.60	36.40	1	9.10		0.85	0.85	0.85	1.52	1.60	1.56	市道As	0.05	0.30	47.49			36.40		7.54		28.15		16.21	
8076	8076-1	8077-1	49.50	49.50	0.60	48.90	1	12.23		0.85	0.85	0.85	1.07	1.65	1.36	市道As	0.05	0.30	55.12			48.90		10.09		29.24		22.63	
8078	8078-1	8078-2	34.50	34.50	0.60	33.90	1	8.48		0.85	0.85	0.85	1.07	1.55	1.31	市道Co	0.10	0.20	35.48			33.90		7.03		21.85		11.20	
〃	8078-2	+2.0m	2.00	2.00	0.15	1.85		0.46		0.85	0.85	0.85	1.55	1.36	1.46	市道Co	0.10	0.20	2.31			1.85		0.41		1.52		0.62	
〃	+2.0m	8078-3	2.50	2.50	0.15	2.35		0.59		0.85	0.85	0.85	1.55	1.36	1.46	未舗装			3.10			2.35		0.51		2.33		0.51	
〃	8078-3	+2.7m	2.70	1.55	0.15	2.55		0.64		0.85	0.85	0.85	1.49	1.77	1.63	未舗装			2.15			2.55		0.32		1.67		0.29	
〃	+2.7m	8079-1	2.10	2.10	0.45	1.65	1	0.41		0.85	0.85	0.85	1.49	1.77	1.63	市道As	0.05	0.30	2.82			1.65		0.43		1.72		0.91	
8080-3	8080-3-1	+13.3m	13.30	13.30	0.15	13.15		3.29		0.85	0.85	0.85	1.69	1.65	1.67	未舗装			18.88			13.15		2.71		14.75		2.49	
〃	+13.3m	8080-2-1	3.70	3.70	0.45	3.25	1	0.81		0.85	0.85	0.85	1.69	1.65	1.67	市道As	0.05	0.30	5.09			3.25		0.75		3.16		1.58	
8082-1	8082-1-1	8083-1	16.00	16.00	0.90	15.10	2	3.78		0.78	0.55	0.67	1.07	1.20	1.14	市道As	0.05	0.30	11.68		15.10			2.50		5.09		6.02	
8083	8083-1	+8.0m	8.00	8.00	0.45	7.55	1	1.89		0.81	0.55	0.68	1.22	1.35	1.29	市道As	0.05	0.30	6.75		7.55			1.27		3.40		2.97	
8082-2	8082-2-1	8083-1	22.00	22.00	0.90	21.10	2	5.28		0.77	0.55	0.66	1.07	1.09	1.08	市道As	0.05	0.30	14.96		21.10			3.38		6.03		8.26	
合計			270.30		8.85	261.45	16	65.40											267.30		110.05	151.40		49.36		147.73		103.14	

7-3 工区　　単独　　1/1

管径　φ150

土 留 工 計 算 表

路線番号	人孔番号 上流	人孔番号 下流	路線延長	掘削延長	掘削幅	平均掘削深	素掘り	土留工 アルミ矢板 L=2.0m	L=2.5m (支保1段)	L=2.5m (支保2段)	L=3.0m	L=3.5m	L=4.0m		支保工 軽量金属 1段	2段	3段		摘要
			m	m	m	m	m	m	m	m	m	m	m	m	m	m	m	m	
8071	8071-1	8071-2	26.00	26.00	0.80	1.26	26.00												
〃	8071-2	8071-3	15.50	15.50	0.77	1.08	15.50												
〃	8071-3	8073-1	4.50	4.50	0.77	1.10	4.50												
8073	8073-1	8075-1	23.00	23.00	0.79	1.20	23.00												
8072	8072-1	8073-1	8.00	8.00	0.85	1.33		8.00							8.00				
8074	8074-1	8075-1	37.00	37.00	0.85	1.56		37.00							37.00				
8076	8076-1	8077-1	49.50	49.50	0.85	1.36		49.50							49.50				
8078	8078-1	8078-2	34.50	34.50	0.85	1.31		34.50							34.50				
〃	8078-2	+2.0m	2.00	2.00	0.85	1.46		2.00							2.00				
〃	+2.0m	8078-3	2.50	2.50	0.85	1.46		2.50							2.50				
〃	8078-3	+2.7m	2.70	1.55	0.85	1.63		1.55							1.55				
〃	+2.7m	8079-1	2.10	2.10	0.85	1.63		2.10							2.10				
8080-3	8080-3-1	+13.3m	13.30	13.30	0.85	1.67		13.30							13.30				
〃	+13.3m	8080-2-1	3.70	3.70	0.85	1.67		3.70							3.70				
8082-1	8082-1-1	8083-1	16.00	16.00	0.78	1.14	16.00												
8083	8083-1	+8.0m	8.00	8.00	0.81	1.29	8.00												
8082-2	8082-2-1	8083-1	22.00	22.00	0.77	1.08	22.00												
合計			270.30				115.00	154.15							154.15				

7-3 工区　　単独　　1/1

管径　φ150

掘削深算定表

路線番号	人孔番号 上流	人孔番号 下流	路線延長	掘削延長 L	掘削幅	平均掘削 H	素掘り 延長	土留工 アルミ矢板 L=2.0m 延長	L=2.5m (支保1段) 延長	L=2.5m (支保2段) 延長	L=3.0m 延長	L=3.5m 延長	L=4.0m 延長	掘削深 H=1.5m 以下 延長	L=2.0m 以下 延長	L=2.5m 以下 延長	L=3.0m 以下 延長	L=3.5m 以下 延長	L=3.8m 以下 延長	摘要
			m	m	m	m	m	m	m	m	m	m	m	m	m	m	m	m	m	
8071	8071-1	8071-2	26.00	26.00	0.80	1.26	26.00													
〃	8071-2	8071-3	15.50	15.50	0.77	1.08	15.50													
〃	8071-3	8073-1	4.50	4.50	0.77	1.10	4.50													
8073	8073-1	8075-1	23.00	23.00	0.79	1.20	23.00													
8072	8072-1	8073-1	8.00	8.00	0.85	1.33		8.00						8.00						
8074	8074-1	8075-1	37.00	37.00	0.85	1.56		37.00							37.00					
8076	8076-1	8077-1	49.50	49.50	0.85	1.36		49.50						49.50						
8078	8078-1	8078-2	34.50	34.50	0.85	1.31		34.50						34.50						
〃	8078-2	+2.0m	2.00	2.00	0.85	1.46		2.00						2.00						
〃	+2.0m	8078-3	2.50	2.50	0.85	1.46		2.50						2.50						
〃	8078-3	+2.7m	2.70	1.55	0.85	1.63		1.55							1.55					
〃	+2.7m	8079-1	2.10	2.10	0.85	1.63		2.10							2.10					
8080-3	8080-3-1	+13.3m	13.30	13.30	0.85	1.67		13.30							13.30					
〃	+13.3m	8080-2-1	3.70	3.70	0.85	1.67		3.70							3.70					
8082-1	8082-1-1	8083-1	16.00	16.00	0.78	1.14	16.00													
8083	8083-1	+8.0m	8.00	8.00	0.81	1.29	8.00													
8082-2	8082-2-1	8083-1	22.00	22.00	0.77	1.08	22.00													
合計			270.30				115.00	154.15						96.50	57.65					

防護コンクリート工

名　　称	算　　式	単位	数　量
8078路線	No.8078-3～No.8079-1		
コンクリート	V ＝ (0.365×0.365－0.165^2×π/4)×1.15 ＝	m^3	0.13
同上型枠	A ＝ 0.365×2×1.15 ＝	m^2	0.84

1号組立マンホール設置工　（7-3工区・単独路線）

7-3 工区　単独　　1号組立マンホール設置工総括表

名　　称	細　　別	単位	数　量	摘　　要
鉄　蓋	受枠共T-14	個	6	
〃	受枠共T-25	〃		
調整金具	25mmまで	〃	4	
〃	45mmまで	〃	2	
調整リング	H=50mm	〃	1	
〃	H=100mm	〃	5	
〃	H=150mm	〃		
斜壁ブロック	600×900 H=300mm	〃	4	
〃	600×900 H=450mm	〃	1	
〃	600×900 H=600mm	〃	1	
床版斜壁	H=150mm	〃		
直壁ブロック	H=300mm	〃		
〃	H=600mm	〃		
〃	H=900mm	〃		
〃	H=1200mm	〃		
〃	H=1500mm	〃		
躯体ブロック	H=600mm	〃	6	
〃	H=900mm	〃		
〃	H=1200mm	〃		
〃	H=1500mm	〃		
〃	H=1800mm	〃		
底版ブロック		〃	6	
ブロック据付工	H≦2.0m	箇所	6	
〃	2.0m＜H≦3.0m	〃		
〃	3.0m＜H≦4.0m	〃		
削孔工	VUφ100用	〃	7	
〃	VUφ150用	〃	5	
〃	VUφ200用	〃		
底 部 工	組立式(本管φ150)	〃	6	
〃	組立式(本管φ200)	〃		

１号組立マンホール設置工計算表

7-3 工区　単独　　1/1

マンホール番号	マンホール深	調整金具		調整リング			斜壁ブロック			床版斜壁	直壁ブロック					躯体ブロック					底版ブロック	底部工	マンホール蓋		外副管取付工	内副管取付工	削孔工		
		φ600		φ600			φ600×φ900				φ900					φ900													
		25	45	50	100	150	300	450	600	150	300	600	900	1200	1500	600	900	1200	1500	1800			T-14	T-25	m	m	(箇所) φ100	(箇所) φ150	(箇所) φ200
8071-2	0.978		1		1		1									1					1	1	1					1	
8073-1	1.198	1		1					1							1					1	1	1					2	
8078-1	0.958	1			1		1									1					1	1	1				2		
8082-1-1	0.958	1			1		1									1					1	1	1				2		
8083-1	1.116		1		1			1								1					1	1	1				1	2	
8082-2-1	0.958	1			1		1									1					1	1	1				2		
計		4	2	1	5		4	1	1							6					6	6	6				7	5	

ブロック据付工　H≦2.0m　　6 箇所　内副管平均　H=　　/　　=　　(本管部)

2.0m＜H≦3.0m　　箇所　　H=　　/　　=

3.0m＜H≦4.0m　　箇所

1号組立マンホール底部工計算表

7-3 工区 単独　　【本管φ150】

工　種		算　　式	単位	数　量
1箇所当り				
基礎砕石	t＝20cm	π/4 × 1.10 ^{2} × 0.2 m × (1+0.2)	m^3	0.23
		※材料のロス率		
ｲﾝﾊﾞｰﾄｺﾝｸﾘｰﾄ工		π/4 × 0.90 ^{2}× (0.17 ＋ 0.15 × 1/2)		
		－ π/4 × 0.15 ^{2}× 0.90 × 1/2	m^3	0.15
モルタル上塗工		π/4 × 0.90 ^{2} － 0.15 × 0.90 ＋		
		π × 0.15 × 0.90 × 1/2	m^2	0.71

小口径塩ビマンホール設置工（7-3工区・単独路線）

小口径塩ビマンホール総括表

7-3 工区　単独

種　　別	規　格	単位	数　量	摘　　要
塩ビﾏﾝﾎｰﾙ据付工	φ150×300	箇所	8	
防護蓋	T－14	個	8	
〃	T－25	個		
台座		個	8	
内蓋		個	8	
ﾌﾟﾚｰﾝｴﾝﾄﾞ直管	φ300　L=4.0m	本	1.6	6.28m÷4.0m
インバート桝				
〃	起点(落差)	個		
〃	0°	個		
〃	15°	個	3	
〃	30°	個		
〃	45°	個		
〃	60°	個	2	
〃	75°	個	1	
〃	90°	個	1	
〃	会合	個		
マルチタイプ	H=1.4m	個	1	
90°　支管		個	1	
15°自在受口異径ソケット	φ150×100	個	5	起点部取付管用
本管用自在継手	φ150	個	3	中間部、曲点部

小口径塩ビマンホール計算表

7-3 工区　単独　　1/1

路線番号	マンホール番号	マンホール深 (H)	インバート部 150*300 h=0.23m 起点 (個)	0° (個)	15° (個)	30° (個)	45° (個)	60° (個)	75° (個)	90° (個)	マルチタイプ H=1.4m (個)	防護蓋 T-14 (個)	T-25 (個)	立上り部 φ300 H-h-0.15 (m)	内蓋 (個)	台座 (個)	15°自在受口 異径ソケット φ150*100 (個)	本管用自在継手 φ150 (個)	90° 支管 (個)
8071	8071-1	1.328							1			1		0.948	1	1	1		
〃	8071-3	0.958			1							1		0.578	1	1		1	
8072	8072-1	1.254						1				1		0.874	1	1	1		
8074	8074-1	1.417						1				1		1.037	1	1	1		
8076	8076-1	0.958			1							1		0.578	1	1	1		
8078	8078-2	1.442								1		1		1.062	1	1		1	
〃	8078-3	1.378									1	1			1	1		1	1
8080-3	8080-3-1	1.582			1							1		1.202	1	1	1		
合　計		10.317			3			2	1	1	1	8		6.279	8	8	5	3	1
		1.29	平均深																

桝・取付管布設工 （7-3工区・単独路線）

桝・取付管布設工総括表(1)

7-3 工区　単独

名　　称	細　　別	単位	数　量	摘　　要
取付管土工				
機械掘削工	BH 0.20m^3	m^3	35.91	
人力掘削工		m^3		
管 基 礎 工	砂:機械	m	62.47	
〃	砂:人力	m		
機械埋戻工	砂	m^3	6.86	
〃	流用土(改良土)	m^3	20.73	
人力埋戻工	砂	m^3		
〃	流用土(改良土)	m^3		
発生土処理工	土砂 :機械	m^3	12.87	
〃	土砂 :人力	m^3		
掘削土運搬工	土砂 :機械	m^3	35.91	
〃	土砂 :人力	m^3		

桝・取付管布設工総括表(2)

7-3 工区　単独

名　　称	細　　別	単位	数　量	摘　　要
桝・取付管布設工				
小口径汚水桝	マルチ桝 φ200-150	個		
〃	マルチ桝 φ200-100	個	20	
硬質塩化ビニル管	ﾌﾟﾚｰﾝｴﾝﾄﾞ直管 VUφ150 L＝4.0m/本	本		
〃	ﾌﾟﾚｰﾝｴﾝﾄﾞ直管 VUφ100 L＝4.0m/本	本	18	70.00÷4.0m/本
90° 支管	φ200×φ150	個		
〃	φ200×φ100	個		
〃	φ150×φ150	個		
〃	φ150×φ100 (通常)	個	2	
〃	φ150×φ100 (ｺﾝﾊﾟｸﾄ)	個	6	
異径ソケット	φ150×φ100	個	5	小口径マンホールにて計上
可とう継手	φ100	個	7	
ゴム輪受口自在曲管	φ150×0°	個		
〃	φ100×0°	個	20	
〃	φ100×30°	個		
〃	φ150×60°	個		
〃	φ100×60°	個	2	
〃	φ150×75°	個		
〃	φ100×75°	個		
接着受け口カラー継手	φ200	個	8	
〃	φ150	個		
〃	φ100	個	22	
塩ビ製キャップ	VUφ150	個		
〃	VUφ100	個		
ドロップ桝用落差管	VUφ150	本		
〃	VUφ100	本		
公共桝蓋	塩ビ製	個	6	
〃	鋳鉄製	個	14	
公共桝蓋台座		個	14	
公共桝蓋内蓋	塩ビ製密閉式	個	14	
立 上 り 管	硬質塩ビﾌﾟﾚｰﾝｴﾝﾄﾞ直管 VUφ200 L＝4.0m/本	本	1	3.20÷4.0m/本

桝・取付管布設工総括表(3)

7-3 工区　単独

名　　称	細　　別	単位	数　　量	摘　　要
汚水桝設置工	H＝1.0m以下(鋳鉄蓋)	箇所	11	
〃	H＝1.5m以下(　〃　)	箇所	3	
〃	H＝2.0m以下(　〃　)	箇所		
〃	H＝3.0m以下(　〃　)	箇所		
〃	H＝1.0m以下(塩ビ蓋)	箇所	2	
〃	H＝1.5m以下(　〃　)	箇所	4	
〃	H＝2.0m以下(　〃　)	箇所		
〃	H＝3.0m以下(　〃　)	箇所		
支管取付工		箇所	8	
取付管布設工		m	70.00	70÷20箇所 ＝3.50m(平均)

桝・取付管布設工総括表(4)

7-3 工区　単独

名　　称	細　　別	単位	数　　量	摘　　要
舗装仮復旧工				
舗装切断工	t＝20cm以下 As	m	56.10	付帯工にて計上
〃	t＝20cm以下 Co	m	12.28	付帯工にて計上
舗装版破砕工	t＝10cm以下 As	m^2	20.87	付帯工にて計上
〃	t＝10cm以下 Co	m^2	4.44	付帯工にて計上
産廃処分	As :機械	m^3	1.04	付帯工にて計上
〃	Co :機械	m^3	0.44	付帯工にて計上
市道車道部 As 表 層 工	再生粗粒度As t＝ 3cm	m^2	20.87	付帯工にて計上
市道車道部 As 上層路盤工	粒調砕石 t＝12cm	m^2	20.87	付帯工にて計上
市道車道部 As 下層路盤工	再生クラッシャーラン t＝15cm	m^2	20.87	付帯工にて計上
私道車道部 As 表 層 工	再生粗粒度As t＝ 3cm			
私道車道部 As 上層路盤工	粒調砕石 t＝12cm	m^2		
私道車道部 As 下層路盤工	再生クラッシャーラン t＝15cm	m^2		
市道車道部 Co 表 層 工	コンクリート t＝ 10cm	m^2	4.44	付帯工にて計上
市道車道部 Co 路 盤 工	再生クラッシャーラン t＝10cm	m^2	4.44	付帯工にて計上
砂利道 路盤工	再生クラッシャーラン t＝10cm	m^2		

7-3 工区　単独

桝・取付管布設土工集計表(1)

名　　称	細　　別	単位	①	②	③	④	⑤	⑥	⑦	⑧	⑨	合 計	摘　要
取付管土工													
機械掘削工	BH 0.20m^3	m^3	23.31	12.60								35.91	
人力掘削工		〃											
管 基 礎 工	砂:機械	m	41.07	21.40								62.47	
〃	砂:人力	〃											
機械埋戻工	砂	m^3	4.51	2.35								6.86	
〃	流用土(改良土)	〃	13.24	7.49								20.73	
人力埋戻工	砂	〃											
〃	流用土(改良土)	〃											
発生土処理工	土砂 :機械	〃	8.61	4.26								12.87	
	砂:人力	〃											
掘削土運搬工	土砂 :機械	〃	23.31	12.60								35.91	
	砂:人力	〃											

7-3 工区　単独

桝・取付管布設舗装工集計表(2)

名　称	細　別	単位	①	②	③	④	⑤	⑥	⑦	⑧	⑨	合 計	摘　要
舗装仮復旧工													
舗 装 切 断 工	t＝20cm以下 As	m	34.30	21.80								56.10	付帯工にて計上
〃	t＝20cm以下 Co	〃	12.28									12.28	付帯工にて計上
舗装版破砕工	t＝10cm以下 As	m^2	12.68	8.19								20.87	付帯工にて計上
〃	t＝10cm以下 Co	〃	4.44									4.44	付帯工にて計上
産 廃 処 分	As :機械	m^3	0.63	0.41								1.04	付帯工にて計上
〃	Co :機械	〃	0.44									0.44	付帯工にて計上
市道車道部 As 表 層 工	再生密粒度As t＝ 3cm	m^2	12.68	8.19								20.87	付帯工にて計上
市道車道部 As 上層路盤工	粒調砕石 t＝12cm	〃	12.68	8.19								20.87	付帯工にて計上
市道車道部 As 下層路盤工	再生クラッシャーラン t＝15cm	〃	12.68	8.19								20.87	付帯工にて計上
私道車道部 As 表 層 工	再生密粒度As t＝ 3cm	〃											
私道車道部 As 上層路盤工	粒調砕石 t＝12cm	〃											
私道車道部 As 下層路盤工	再生クラッシャーラン t＝15cm	〃											
市道車道部 Co 表 層 工	コンクリート t＝ 10cm	〃	4.44									4.44	付帯工にて計上
市道車道部 Co 路 盤 工	再生クラッシャーラン t＝10cm	〃	4.44									4.44	付帯工にて計上
砂 利 道 路 盤 工	再生クラッシャーラン t＝10cm	〃											

7-3 工区　単独

桝・取付管布設工集計表(1)

名　　称	細　　別	単位	①	②	③	④	⑤	⑥	⑦	⑧	⑨	合　計	摘　　要
小口径汚水桝	マルチ桝 φ200-150	個											
〃	マルチ桝 φ200-100	〃	12	8								20	
硬質塩化ビニル管	ﾌﾟﾚｰﾝｴﾝﾄﾞ直管 VUφ150 L=4.0m/本	m											0.00÷4.0m/本
〃	ﾌﾟﾚｰﾝｴﾝﾄﾞ直管 VUφ100 L=4.0m/本	〃	45.50	24.50								70.00	70.00÷4.0m/本 = 18.0本
90° 支管	φ200×φ150	個											
〃	φ200×φ100	〃											
〃	φ150×φ150	〃											
〃	φ150×φ100(通常)	〃	1	1								2	
〃	φ150×φ100(ｺﾝﾊﾟｸﾄ)	〃	3	3								6	
異径ソケット	φ150×φ100	〃	1	4								5	小口径マンホールにて計上
可とう継手	φ100	〃	7									7	
ゴム輪受口自在曲管	φ150×0°	〃											
〃	φ100×0°	〃	12	8								20	
〃	φ100×30°	〃											
〃	φ150×60°	〃											
〃	φ100×60°	〃	1	1								2	
〃	φ150×75°	〃											
〃	φ100×75°	〃											
接着受け口カラー継手	φ200	〃	4	4								8	
〃	φ150	〃											
〃	φ100	〃	13	9								22	

7-3 工区　単独

桝・取付管布設工集計表(2)

名　称	細　別	単位	①	②	③	④	⑤	⑥	⑦	⑧	⑨	合 計	摘　要
塩ビ製キャップ	VUφ150	個											
〃	VUφ100	〃											
ドロップ桝用落差管	VUφ150	m											0.00÷4.0m/本
〃	VUφ100	〃											0.00÷4.0m/本
公共桝蓋	塩ビ製	個	2	4								6	
〃	鋳鉄製	〃	10	4								14	
公共桝蓋台座		〃	10	4								14	
公共桝蓋内蓋	塩ビ製密閉式	〃	10	4								14	
直　管	硬質塩ビプレーンエンド直管 VUφ200　L=4.0m/本	m	1.80	1.40								3.20	3.20÷4.0m/本 ＝1.0本
汚水桝設置工	H=1.0m以下(鋳鉄蓋)	箇所	7	4								11	
〃	H=1.5m以下(　〃　)	〃	3									3	
〃	H=2.0m以下(　〃　)	〃											
〃	H=3.0m以下(　〃　)	〃											
〃	H=1.0m以下(塩ビ蓋)	〃	1	1								2	
〃	H=1.5m以下(　〃　)	〃	1	3								4	
〃	H=2.0m以下(　〃　)	〃											
〃	H=3.0m以下(　〃　)	〃											
支管取付工		箇所	4	4								8	
取付管布設工		m	45.50	24.50								70.00	

小口径汚水桝　桝深計算検討表

7-3　工区　単独

7-3　工区　単独

路線番号	宅地番号	氏名	保護蓋種別	本管											取付管								水路・側溝・地下埋設等障害物						宅内配管							小口径汚水桝							コントロールポイント
				道路種別	a 道路地盤高	b 掘削幅	c 管径	本管頂高の計算 起点人孔No	起点人孔流出管底高	勾配 (‰)	起点からの追加距離	本管管頂高	d 本管管底高	e 本管土被り a−本管頂高	f 接続落差	取付工法	L 取付延長	L_1 道路内延長	h 管径	i 勾配 (‰)	j 取付管落差 L×i	k 最小土被り基準	A 流出管底高 a−k−h	I 水路(側溝)底高	II 水路幅	III 取付管との離隔基準	B 流出管底高 I−III−h	埋設物(D) 地下埋設物の種類	地下埋による管底高	① 桝設置地盤高	② 起点宅地地盤高	③ 宅内配管長	④ 宅内起点土被り	⑤ 宅内配管径	⑥ 勾配 (‰)	⑦ 宅内配管高低差 ③×⑥+④+⑤	⑧ 流入高の計算 ②−⑦	C 流出管底高 ⑧−0.05	D 最低流出管底高 min(A,B,C,D)	⑩ 桝深 ①−D	⑨ 桝落差 ⑧−(①−⑩)	桝種別	取付タイプ	
8083	52		鋳鉄蓋	市道As	6.64	0.68	150	8083-1	5.514	3.0	6.1	5.650	5.495	0.99	0.10	開削工法	4.6	3.6	100	10.0	0.046	0.60	5.930	6.29	0.50	0.20	5.980	Wφ50		6.60	6.92	24.0	0.20	100	20.0	0.780	6.140	6.090	5.930	0.80	0.34	S	A	
8082-2	54-1		鋳鉄蓋	市道As	6.67	0.66	150	8082-2-	5.712	3.0	0.0	5.867	5.712	0.80	−0.08	開削工法	3.6	2.6	100	10.0	0.036	0.60	5.960	6.31	0.50	0.20	6.000			7.02	6.87	32.0	0.20	100	20.0	0.940	5.930	5.880	5.880	1.20	0.11	S	人孔	
8082-2	54-2		鋳鉄蓋	市道As	6.67	0.66	150	8082-2-	5.712	3.0	0.0	5.867	5.712	0.80	−0.01	開削工法	3.5	2.5	100	10.0	0.035	0.60	5.960	6.31	0.50	0.20	6.000			6.69	6.85	25.0	0.20	100	20.0	0.800	6.050	6.000	5.960	0.80	0.16	S	人孔	
8082-1	55		鋳鉄蓋	市道As	6.55	0.67	150	8082-1-	5.582	3.0	6.2	5.718	5.563	0.83	0.07	開削工法	3.5	2.5	100	10.0	0.035	0.60	5.840	6.20	0.50	0.20	5.890			6.62	6.93	30.0	0.20	100	20.0	0.900	6.030	5.980	5.840	0.80	0.21	S	A	
8082-1	56		鋳鉄蓋	市道As	6.54	0.67	150	8082-1-	5.582	3.0	0.0	5.737	5.582	0.80	−0.08	開削工法	3.0	2.0	100	10.0	0.030	0.60	5.830	6.14	0.50	0.20	5.830			6.49	6.90	32.0	0.20	100	20.0	0.940	5.960	5.910	5.830	0.80	0.27	S	人孔	
8082-1	57		塩ビ蓋	市道As	6.54	0.67	150	8082-1-	5.582	3.0	0.0	5.737	5.582	0.80	0.01	開削工法	4.6	3.6	100	10.0	0.046	0.60	5.830	6.14	0.50	0.20	5.830	Wφ50		6.59	6.74	25.0	0.20	100	20.0	0.800	5.940	5.890	5.830	0.80	0.15	S	人孔	
8083	58		鋳鉄蓋	市道As	6.63	0.68	150	8083-1	5.514	3.0	0.0	5.669	5.514	0.96	0.06	開削工法	4.6	3.6	100	10.0	0.046	0.60	5.920	6.28	0.50	0.20	5.970	Wφ50		6.57	6.97	23.0	0.20	100	20.0	0.760	6.210	6.160	5.920	0.80	0.44	S	人孔	
8080-3	64		鋳鉄蓋	未舗装	6.68	0.85	150	8080-3-	5.098	5.1	0.0	5.253	5.098	1.43	−0.11	開削工法	3.2	2.2	100	10.0	0.032	0.60	5.970							6.68	7.20	83.0	0.20	100	20.0	1.960	5.240	5.190	5.190	1.50	0.06	S	人孔	
8078	70		鋳鉄蓋	市道Co	6.31	0.85	150	8078-1	5.282	3.0	12.0	5.401	5.246	0.91	0.11	開削工法	3.0	2.0	100	10.0	0.030	0.60	5.600							6.34	7.00	51.0	0.20	100	20.0	1.320	5.680	5.630	5.600	0.80	0.14	S	A	
8078	71		塩ビ蓋	市道Co	6.24	0.85	150	8078-1	5.282	3.0	0.0	5.437	5.282	0.80	−0.02	開削工法	2.5	1.5	100	10.0	0.025	0.60	5.530							6.64	6.69	27.0	0.20	100	20.0	0.840	5.850	5.800	5.530	1.20	0.41	S	人孔	
8078	72		鋳鉄蓋	市道Co	6.24	0.85	150	8078-1	5.282	3.0	0.0	5.437	5.282	0.80	−0.02	開削工法	4.9	3.9	100	10.0	0.049	0.60	5.530							6.27	6.67	54.0	0.20	100	15.0	1.110	5.560	5.510	5.510	0.80	0.09	S	人孔	
8076	78		鋳鉄蓋	市道As	7.03	0.85	150	8076-1	6.122	13.3	42.6	5.710	5.555	1.32	0.24	開削工法	4.5	3.5	100	10.0	0.045	0.60	6.320	6.68	0.50	0.20	6.370			7.09	7.05	35.0	0.20	100	20.0	1.000	6.050	6.000	6.000	1.10	0.06	S	B	
8076	79		塩ビ蓋	市道As	7.07	0.85	150	8076-1	6.122	13.3	7.6	6.175	6.020	0.90	0.06	開削工法	3.5	2.5	100	10.0	0.035	0.60	6.360	6.72	0.50	0.20	6.410			7.47	7.43	32.0	0.20	100	20.0	0.940	6.490	6.440	6.360	1.20	0.22	S	A	
8076	80		鋳鉄蓋	市道As	7.08	0.85	150	8076-1	6.122	13.3	0.0	6.277	6.122	0.80	−0.02	開削工法	2.7	1.7	100	10.0	0.027	0.60	6.370							7.08	7.66	44.0	0.20	100	20.0	1.180	6.480	6.430	6.370	0.80	0.20	S	人孔	
8072	81		塩ビ蓋	市道As	7.44	0.85	150	8072-1	6.186	3.0	0.0	6.341	6.186	1.10	−0.11	開削工法	3.4	2.4	100	10.0	0.034	0.60	6.730	6.78	0.50	0.20	6.470			7.07	7.24	38.0	0.20	100	15.0	0.870	6.370	6.320	6.320	0.80	0.10	S	人孔	
8074	84		鋳鉄蓋	市道As	7.09	0.85	150	8074-1	5.673	3.0	0.0	5.828	5.673	1.26	0.32	開削工法	3.2	2.2	100	10.0	0.032	0.60	6.380	6.55	0.50	0.20	6.240			7.18	7.39	23.0	0.20	100	15.0	0.645	6.745	6.695	6.240	1.00	0.57	S	人孔	
8074	85		鋳鉄蓋	市道As	7.05	0.85	150	8074-1	5.673	3.0	9.7	5.798	5.643	1.25	0.42	開削工法	3.4	2.4	100	10.0	0.034	0.60	6.340	6.60	0.50	0.20	6.290			7.05	7.40	45.0	0.20	100	15.0	0.975	6.425	6.375	6.290	0.80	0.18	S	B	
8071	86		塩ビ蓋	市道As	7.48	0.66	150	8071-2	6.502	11.0	2.9	6.625	6.470	0.86	0.00	開削工法	2.4	1.4	100	10.0	0.024	0.60	6.770	7.24	0.50	0.20	6.930			7.85	7.63	39.0	0.20	100	15.0	0.885	6.745	6.695	6.695	1.20	0.10	S	A	
8071	87		鋳鉄蓋	市道As	7.53	0.66	150	8071-1	6.702	6.9	21.5	6.708	6.553	0.82	0.05	開削工法	3.1	2.1	100	10.0	0.031	0.60	6.820							7.59	7.87	25.0	0.20	100	20.0	0.800	7.070	7.020	6.820	0.80	0.28	S	A	
8071	88		塩ビ蓋	市道As	8.03	0.68	150	8071-1	6.702	6.9	0.0	6.857	6.702	1.17	−0.11	開削工法	2.8	1.8	100	10.0	0.028	0.60	7.320							7.98	8.27	70.0	0.20	100	15.0	1.350	6.920	6.870	6.870	1.20	0.14	S	人孔	

7-3 工区　単独　　1/2

小口径汚水桝深さ計算書

路線番号	宅地番号	氏名	汚水桝設置	保護蓋の種類	本管 a 地盤高 (m)	本管 管頂高 (m)	宅内桝 ② 起点地盤高 (m)	宅内桝 ④+⑤ 設置深さ (m)	宅内配管 ③ 延長 (m)	宅内配管 ⑥ 勾配 (‰)	宅内配管 ③×⑥ 高差 (m)	排水設備による汚水桝深 ① 設置地盤高 (m)	排水設備による汚水桝深 ④+⑤+③×⑥+(①−②) C 流入高による桝深 (m)	排水設備による汚水桝深 C 流入高による流出管底高 (m)	道路形態による汚水桝深 A 取付管最小土被りによる流出管底高 (m)	道路形態による汚水桝深 B 水路下越し下端高による流出管底高 (m)	D 汚水桝深最低高さ min(A,B,C) (m)	⑩ 桝深 (m)	取付管 L 延長 (m)	取付管 i 勾配 (‰)	取付管 j 高差 (m)	取付管 ①−⑩−j 取付管底高 (m)	取付管 f 取付余裕 (m)	起点人孔種別
8083	52		支管	鋳鉄	6.64	5.650	6.92	0.30	24.0	20.0	0.48	6.60	0.46	6.090	5.930	5.980	5.930	0.80	4.60	10.0	0.046	5.754	0.10	その他
8082-2	54-1		人孔	鋳鉄	6.67	5.867	6.87	0.30	32.0	20.0	0.64	7.02	1.09	5.880	5.960	6.000	5.880	1.20	3.60	10.0	0.036	5.784	-0.08	コンクリ製
8082-2	54-2		人孔	鋳鉄	6.67	5.867	6.85	0.30	25.0	20.0	0.50	6.69	0.64	6.000	5.960	6.000	5.960	0.80	3.50	10.0	0.035	5.855	-0.01	コンクリ製
8082-1	55		支管	鋳鉄	6.55	5.718	6.93	0.30	30.0	20.0	0.60	6.62	0.59	5.980	5.840	5.890	5.840	0.80	3.50	10.0	0.035	5.785	0.07	その他
8082-1	56		人孔	鋳鉄	6.54	5.737	6.90	0.30	32.0	20.0	0.64	6.49	0.53	5.910	5.830	5.830	5.830	0.80	3.00	10.0	0.030	5.660	-0.08	コンクリ製
8082-1	57		人孔	塩ビ	6.54	5.737	6.74	0.30	25.0	20.0	0.50	6.59	0.65	5.890	5.830	5.830	5.830	0.80	4.60	10.0	0.046	5.744	0.01	コンクリ製
8083	58		人孔	鋳鉄	6.63	5.669	6.97	0.30	23.0	20.0	0.46	6.57	0.36	6.160	5.920	5.970	5.920	0.80	4.60	10.0	0.046	5.724	0.06	コンクリ製
8080-3	64		人孔	鋳鉄	6.68	5.253	7.20	0.30	83.0	20.0	1.66	6.68	1.44	5.190	5.970		5.190	1.50	3.20	10.0	0.032	5.148	-0.11	その他
8078	70		支管	鋳鉄	6.31	5.401	7.00	0.30	51.0	20.0	1.02	6.34	0.66	5.630	5.600		5.600	0.80	3.00	10.0	0.030	5.510	0.11	その他
8078	71		人孔	塩ビ	6.24	5.437	6.69	0.30	27.0	20.0	0.54	6.64	0.79	5.800	5.530		5.530	1.20	2.50	10.0	0.025	5.415	-0.02	コンクリ製
8078	72		人孔	鋳鉄	6.24	5.437	6.67	0.30	54.0	15.0	0.81	6.27	0.71	5.510	5.530		5.510	0.80	4.90	10.0	0.049	5.421	-0.02	コンクリ製
8076	78		支管	鋳鉄	7.03	5.710	7.05	0.30	35.0	20.0	0.70	7.09	1.04	6.000	6.320	6.370	6.000	1.10	4.50	10.0	0.045	5.945	0.24	その他

①

取付管延長	人孔取付(コンクリ製)	その他取付
3m＞L	1	
3m≦L<5m	6	5
5m≦L		

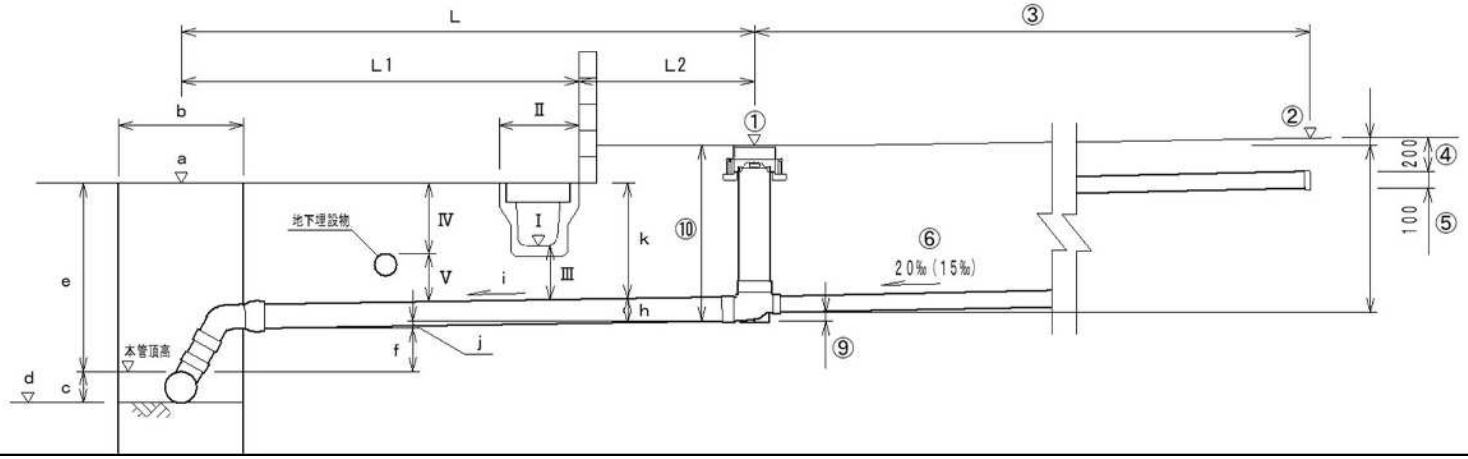

7-3 工区　単独　　2/2

小口径汚水桝深さ計算書

路線番号	宅地番号	氏名	汚水桝設置	保護蓋の種類	本管 a 地盤高 (m)	本管 管頂高 (m)	宅内桝 ② 起点地盤高 (m)	宅内桝 ④＋⑤ 設置深さ (m)	宅内配管 ③ 延長 (m)	宅内配管 ⑥ 勾配 (‰)	宅内配管 ③×⑥ 高差 (m)	排水設備による汚水桝深 ① 設置地盤高 (m)	排水設備による汚水桝深 ④+⑤+③×⑥+(①−②) 流入高による桝深 (m)	排水設備による汚水桝深 C 流入高による流出管底高 (m)	道路形態による汚水桝深 A 取付管最小土被りによる流出管底高 (m)	道路形態による汚水桝深 B 水路下越し下端高による流出管底高 (m)	D 汚水桝深最低高さ min(A,B,C) (m)	⑩ 桝深 (m)	取付管 L 延長 (m)	取付管 i 勾配 (‰)	取付管 j 高差 (m)	取付管 ①−⑩−j 取付管底高 (m)	取付管 f 取付余裕 (m)	起点人孔種別
8076	79		支管	塩ビ	7.07	6.175	7.43	0.30	32.0	20.0	0.64	7.47	0.98	6.440	6.360	6.410	6.360	1.20	3.50	10.0	0.035	6.235	0.06	その他
8076	80		人孔	鋳鉄	7.08	6.277	7.66	0.30	44.0	20.0	0.88	7.08	0.60	6.430	6.370		6.370	0.80	2.70	10.0	0.027	6.253	-0.02	その他
8072	81		人孔	塩ビ	7.44	6.341	7.24	0.30	38.0	15.0	0.57	7.07	0.70	6.320	6.730	6.470	6.320	0.80	3.40	10.0	0.034	6.236	-0.11	その他
8074	84		人孔	鋳鉄	7.09	5.828	7.39	0.30	23.0	15.0	0.35	7.18	0.44	6.695	6.380	6.240	6.240	1.00	3.20	10.0	0.032	6.148	0.32	その他
8074	85		支管	鋳鉄	7.05	5.798	7.40	0.30	45.0	15.0	0.68	7.05	0.63	6.375	6.340	6.290	6.290	0.80	3.40	10.0	0.034	6.216	0.42	その他
8071	86		支管	塩ビ	7.48	6.625	7.63	0.30	39.0	15.0	0.59	7.85	1.11	6.695	6.770	6.930	6.695	1.20	2.40	10.0	0.024	6.626		その他
8071	87		支管	鋳鉄	7.53	6.708	7.87	0.30	25.0	20.0	0.50	7.59	0.52	7.020	6.820		6.820	0.80	3.10	10.0	0.031	6.759	0.05	その他
8071	88		人孔	塩ビ	8.03	6.857	8.27	0.30	70.0	15.0	1.05	7.98	1.06	6.870	7.320		6.870	1.20	2.80	10.0	0.028	6.752	-0.11	その他

②

取付管延長	人孔取付 (コンクリ製)	その他取付
3m＞L		
		3
3m≦L<5m		
		5
5m≦L		

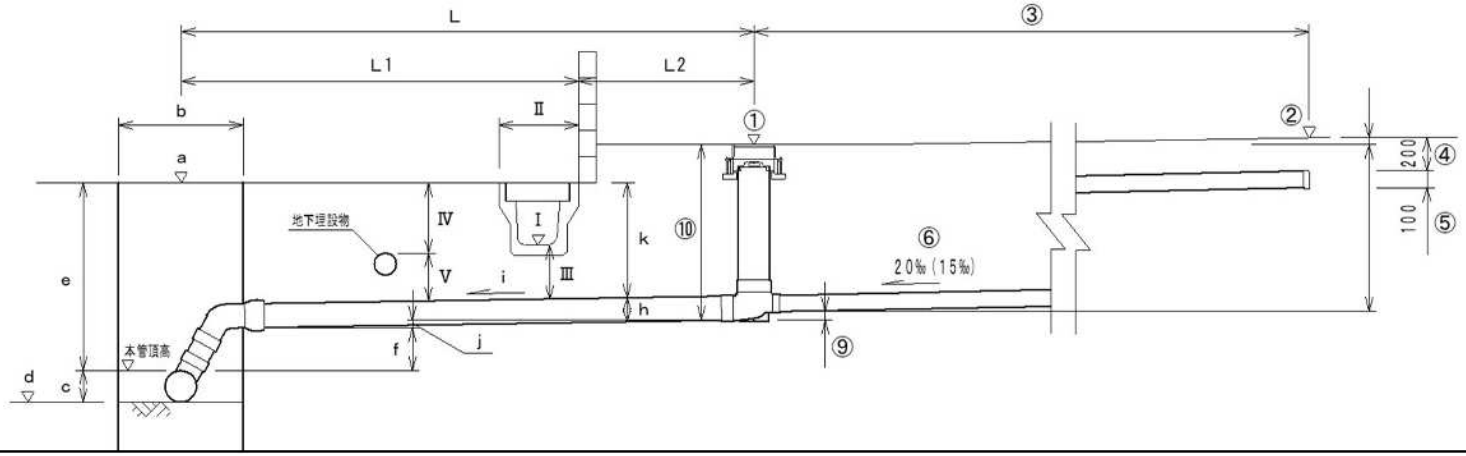

7-3 工区　単独　　1/2

小口径汚水桝及び取付管土工計算書

所属管渠								掘削工												管基礎工	埋戻工		残土処分	備考
路線番号	宅地番号	氏名	本管掘削幅 b (m)	取付管底掘削幅 b' (m)	取付延長 L (m)	道路内延長 L1 (m)	水路控除 II (m)	道路種別	表層厚 (m)	舗装全厚 (m)	道路内掘削深 (m)	取付管平均掘削幅 b2 (m)	道路内掘削延長 (m^3)	道路内掘削土量 (m^3)	宅地内掘削深 (m)	取付管平均掘削幅 b3 (m)	宅地内掘削延長 (m^3)	宅地内掘削土量 (m^3)	掘削全土量 (m^3)	(m)	砂 (m^3)	改良土 (m^3)	(m^3)	
8083	52		0.68	0.55	4.60	3.60	0.50	市道As	0.05	0.30	0.94	0.64	2.76	1.57	0.90	0.64	1.00	0.58	2.15	4.26	0.47	1.04	0.99	
8082-2	54-1		0.66	0.55	3.60	2.60	0.50	市道As	0.05	0.30	0.95	0.65	1.77	1.04	1.30	0.68	1.00	0.88	1.92	3.27	0.36	1.15	0.64	
8082-2	54-2		0.66	0.55	3.50	2.50	0.50	市道As	0.05	0.30	0.88	0.64	1.67	0.89	0.90	0.64	1.00	0.58	1.47	3.17	0.35	0.73	0.66	
8082-1	55		0.67	0.55	3.50	2.50	0.50	市道As	0.05	0.30	0.83	0.63	1.67	0.82	0.90	0.64	1.00	0.58	1.40	3.17	0.35	0.66	0.67	
8082-1	56		0.67	0.55	3.00	2.00	0.50	市道As	0.05	0.30	0.95	0.65	1.17	0.68	0.90	0.64	1.00	0.58	1.26	2.67	0.29	0.73	0.45	
8082-1	57		0.67	0.55	4.60	3.60	0.50	市道As	0.05	0.30	0.85	0.64	2.77	1.42	0.90	0.64	1.00	0.58	2.00	4.27	0.47	0.85	1.06	
8083	58		0.68	0.55	4.60	3.60	0.50	市道As	0.05	0.30	0.96	0.65	2.76	1.63	0.90	0.64	1.00	0.58	2.21	4.26	0.47	1.09	1.00	
8080-3	64		0.85	0.55	3.20	2.20		未舗装			1.60	0.71	1.78	2.02	1.60	0.71	1.00	1.14	3.16	2.78	0.30	2.53	0.35	
8078	70		0.85	0.55	3.00	2.00		市道Co	0.10	0.20	0.87	0.64	1.58	0.78	0.90	0.64	1.00	0.58	1.36	2.58	0.28	0.73	0.55	
8078	71		0.85	0.55	2.50	1.50		市道Co	0.10	0.20	0.90	0.64	1.08	0.55	1.30	0.68	1.00	0.88	1.43	2.08	0.23	0.93	0.40	
8078	72		0.85	0.55	4.90	3.90		市道Co	0.10	0.20	0.87	0.64	3.48	1.71	0.90	0.64	1.00	0.58	2.29	4.48	0.49	1.15	1.01	
8076	78		0.85	0.55	4.50	3.50	0.50	市道As	0.05	0.30	1.14	0.66	2.58	1.86	1.20	0.67	1.00	0.80	2.66	4.08	0.45	1.65	0.83	
合計																			23.31	41.07	4.51	13.24	8.61	

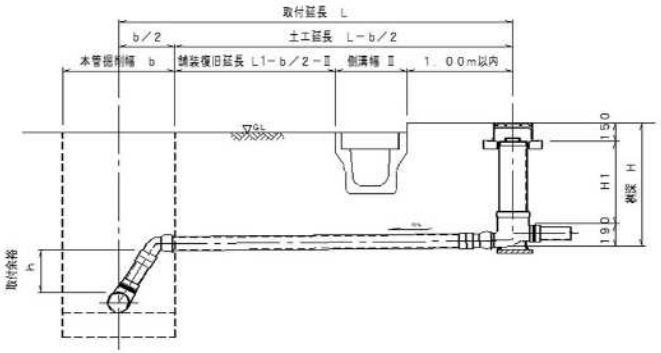

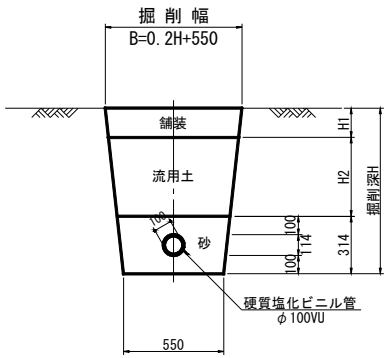

道路内掘削深＝道路地盤高a－(桝設置地盤高①－桝深⑩)＋0.10m

道路内掘削延長＝L_1－b/2－II

道路内掘削土量＝b2×道路内掘削延長×(道路内掘削深－表層厚)

宅地内掘削深＝桝深⑩＋0.10m

宅地内掘削延長＝L－L_1

宅地内掘削土量＝b3×宅地内掘削延長×宅地内掘削深

掘削幅＝(((H*0.2)+0.55)+0.55)/2

7-3 工区　単独　　2/2

小口径汚水桝及び取付管土工計算書

所属管渠								掘削工												管基礎工	埋戻工		発生土処理工	備考
路線番号	宅地番号	氏名	本管掘削幅 b (m)	取付管底掘削幅 b' (m)	取付延長 L (m)	道路内延長 L1 (m)	水路控除 II (m)	道路種別	表層厚 (m)	舗装全厚 (m)	道路内掘削深 (m)	平均取付管掘削幅 b2 (m)	道路内掘削延長 (m^3)	道路内掘削土量 (m^3)	宅地内掘削深 (m)	平均取付管掘削幅 b3 (m)	宅地内掘削延長 (m^3)	宅地内掘削土量 (m^3)	掘削全土量 (m^3)	(m)	砂 (m^3)	改良土 (m^3)	(m^3)	
8076	79		0.85	0.55	3.50	2.50	0.50	市道As	0.05	0.30	0.90	0.64	1.58	0.86	1.30	0.68	1.00	0.88	1.74	3.08	0.34	1.04	0.58	
8076	80		0.85	0.55	2.70	1.70		市道As	0.05	0.30	0.90	0.64	1.28	0.70	0.90	0.64	1.00	0.58	1.28	2.28	0.25	0.60	0.61	
8072	81		0.85	0.55	3.40	2.40	0.50	市道As	0.05	0.30	1.27	0.68	1.48	1.23	0.90	0.64	1.00	0.58	1.81	2.98	0.33	1.25	0.42	
8074	84		0.85	0.55	3.20	2.20	0.50	市道As	0.05	0.30	1.01	0.65	1.28	0.80	1.10	0.66	1.00	0.73	1.53	2.78	0.30	0.97	0.45	
8074	85		0.85	0.55	3.40	2.40	0.50	市道As	0.05	0.30	0.90	0.64	1.48	0.81	0.90	0.64	1.00	0.58	1.39	2.98	0.33	0.73	0.58	
8071	86		0.66	0.55	2.40	1.40	0.50	市道As	0.05	0.30	0.93	0.64	0.57	0.32	1.30	0.68	1.00	0.88	1.20	2.07	0.23	0.88	0.22	
8071	87		0.66	0.55	3.10	2.10		市道As	0.05	0.30	0.84	0.63	1.77	0.88	0.90	0.64	1.00	0.58	1.46	2.77	0.30	0.62	0.77	
8071	88		0.68	0.55	2.80	1.80		市道As	0.05	0.30	1.35	0.69	1.46	1.31	1.30	0.68	1.00	0.88	2.19	2.46	0.27	1.40	0.63	
合計																			12.60	21.40	2.35	7.49	4.26	

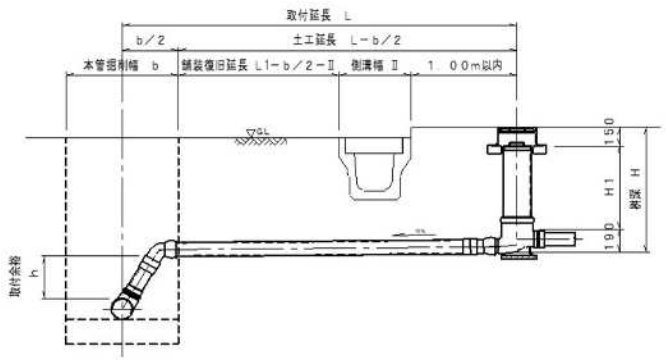

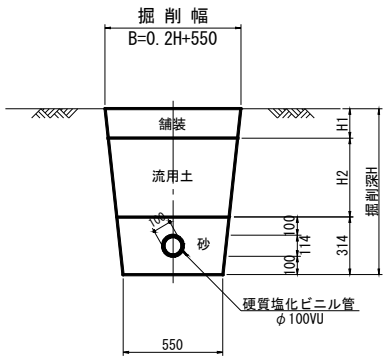

道路内掘削深＝道路地盤高a－(桝設置地盤高①－桝深⑩)＋0.10m

道路内掘削延長＝L_1－b/2－II

道路内掘削土量＝b2×道路内掘削延長×(道路内掘削深－表層厚)

宅地内掘削深＝桝深⑩＋0.10m

宅地内掘削延長＝L－L_1

宅地内掘削土量＝b3×宅地内掘削延長×宅地内掘削深

掘削幅＝(((H*0.2)+0.55)+0.55)/2

7-3 工区　単独　　1/2

小口径汚水桝及び取付管舗装工計算書

所属管渠							舗装取壊し											仮復旧							備考
路線番号	宅地番号	氏名	本管開削幅 b (m)	道路内延長 L1 (m)	水路控除 Ⅱ (m)	上掘削幅 取付管 b4 (m)	道路種別	取壊し延長 (m)	表層厚 (m)	舗装全厚 (m)	舗装切断数 (切)	舗装切断工 As (m)	舗装切断工 Co (m)	舗装版破砕工 As (m^2)	舗装版破砕工 Co (m^2)	産廃処分 As (m^3)	産廃処分 Co (m^3)	市道 As (m^2)	市道 Con (m^2)	私道 As (m^2)	歩道 As (m^2)	砂利道 (m^2)	(m^2)	(m^2)	
8083	52		0.68	3.60	0.50	0.74	市道As	2.76	0.05	0.30	2	5.52		2.04		0.10		2.04							
8082-2	54-1		0.66	2.60	0.50	0.74	市道As	1.77	0.05	0.30	2	3.54		1.31		0.07		1.31							
8082-2	54-2		0.66	2.50	0.50	0.73	市道As	1.67	0.05	0.30	2	3.34		1.22		0.06		1.22							
8082-1	55		0.67	2.50	0.50	0.72	市道As	1.67	0.05	0.30	2	3.34		1.20		0.06		1.20							
8082-1	56		0.67	2.00	0.50	0.74	市道As	1.17	0.05	0.30	2	2.34		0.87		0.04		0.87							
8082-1	57		0.67	3.60	0.50	0.72	市道As	2.77	0.05	0.30	2	5.54		1.99		0.10		1.99							
8083	58		0.68	3.60	0.50	0.74	市道As	2.76	0.05	0.30	2	5.52		2.04		0.10		2.04							
8080-3	64		0.85	2.20		0.87	未舗装	1.78																	
8078	70		0.85	2.00		0.72	市道Co	1.58	0.10	0.20	2		3.16		1.14		0.11		1.14						
8078	71		0.85	1.50		0.73	市道Co	1.08	0.10	0.20	2		2.16		0.79		0.08		0.79						
8078	72		0.85	3.90		0.72	市道Co	3.48	0.10	0.20	2		6.96		2.51		0.25		2.51						
8076	78		0.85	3.50	0.50	0.78	市道As	2.58	0.05	0.30	2	5.16		2.01		0.10		2.01							
合計												34.30	12.28	12.68	4.44	0.63	0.44	12.68	4.44						

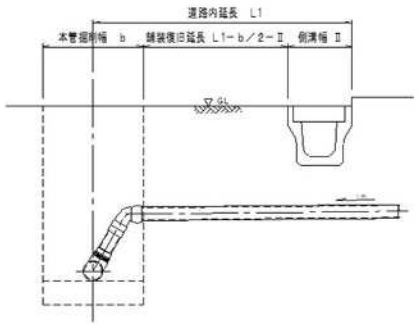

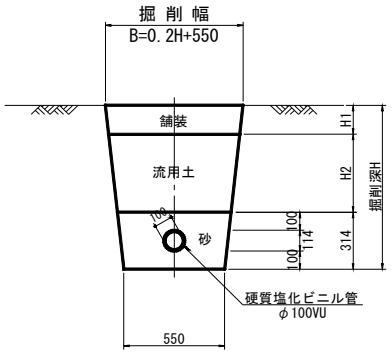

7-3 工区　単独　　2/2

小口径汚水桝及び取付管舗装工計算書

所属管渠							舗装取壊し											仮復旧							備考
路線番号	宅地番号	氏名	本管開削幅 b (m)	道路内延長 L1 (m)	水路控除 Ⅱ (m)	上掘削幅 取付管 b4 (m)	道路種別	取壊し延長 (m)	表層厚 (m)	舗装全厚 (m)	舗装切断数 (切)	舗装切断工 As (m)	舗装切断工 Co (m)	舗装版破砕工 As (m^2)	舗装版破砕工 Co (m^2)	産廃処分 As (m^3)	産廃処分 Co (m^3)	市道 As (m^2)	市道 Con (m^2)	私道 As (m^2)	歩道 As (m^2)	砂利道 (m^2)	(m^2)	(m^2)	
8076	79		0.85	2.50	0.50	0.73	市道As	1.58	0.05	0.30	2	3.16		1.15		0.06		1.15							
8076	80		0.85	1.70		0.73	市道As	1.28	0.05	0.30	2	2.56		0.93		0.05		0.93							
8072	81		0.85	2.40	0.50	0.80	市道As	1.48	0.05	0.30	2	2.96		1.18		0.06		1.18							
8074	84		0.85	2.20	0.50	0.75	市道As	1.28	0.05	0.30	2	2.56		0.96		0.05		0.96							
8074	85		0.85	2.40	0.50	0.73	市道As	1.48	0.05	0.30	2	2.96		1.08		0.05		1.08							
8071	86		0.66	1.40	0.50	0.74	市道As	0.57	0.05	0.30	2	1.14		0.42		0.02		0.42							
8071	87		0.66	2.10		0.72	市道As	1.77	0.05	0.30	2	3.54		1.27		0.06		1.27							
8071	88		0.68	1.80		0.82	市道As	1.46	0.05	0.30	2	2.92		1.20		0.06		1.20							
合計												21.80		8.19		0.41		8.19							

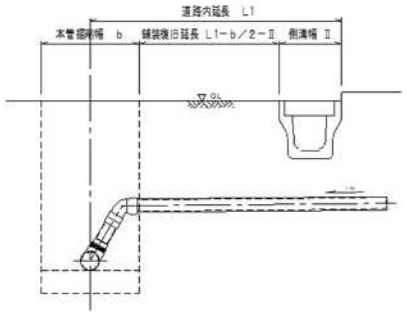

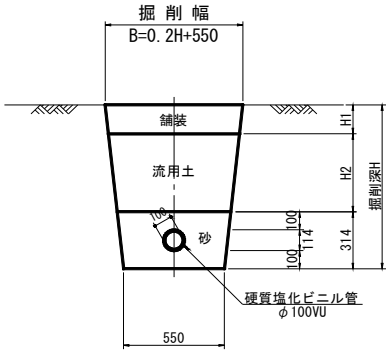

7-3 工区　単独

小口径汚水桝及び取付管材料計算書（φ200－100）

①

所属管渠						取付管材料（φ100）												小口径汚水桝（φ200－100）									備考
路線番号	宅地番号	氏名	桝深	掘削幅b 本管 (m)	取付延長L (m)	直管 (m)	90°支管150-100 (個)	90°支管150-100 通常タイプ (個)	90°支管150-100 コンパクトタイプ (個)	異径ソケット150-100 (個)	可とう継手φ100 (個)	ゴム輪受け口自在曲管 0° (個)	ゴム輪受け口自在曲管 30° (個)	ゴム輪受け口自在曲管 60° (個)	ゴム輪受け口自在曲管 75° (個)	カラー継手 (個)	ドロップ桝用落差管 (m)	マルチ桝 (個)	ドロップ桝 (個)	塩ビ蓋 (個)	鋳鉄蓋 (個)	鋳鉄蓋台座 (個)	密閉式内蓋 (個)	直管 (m)	接着受口カラー (個)	キャップφ100 (個)	
8083	52		0.80	0.68	4.60	4.60			1			1				1		1			1	1	1				
8082-2	54-1		1.20	0.66	3.60	3.60					1	1				1		1			1	1	1	0.40	1		
8082-2	54-2		0.80	0.66	3.50	3.50					1	1				1		1			1	1	1				
8082-1	55		0.80	0.67	3.50	3.50			1			1				1		1			1	1	1				
8082-1	56		0.80	0.67	3.00	3.00					1	1				1		1			1	1	1				
8082-1	57		0.80	0.67	4.60	4.60					1	1				1		1		1							
8083	58		0.80	0.68	4.60	4.60					1	1				1		1			1	1	1				
8080-3	64		1.50	0.85	3.20	3.20				1		1				1		1			1	1	1	0.70	1		
8078	70		0.80	0.85	3.00	3.00			1			1				1		1			1	1	1				
8078	71		1.20	0.85	2.50	2.50					1	1				1		1		1				0.40	1		
8078	72		0.80	0.85	4.90	4.90					1	1				1		1			1	1	1				
8076	78		1.10	0.85	4.50	4.50		1				1		1		2		1			1	1	1	0.30	1		
合計						45.50		1	3	1	7	12		1		13		12		2	10	10	10	1.80	4		

桝設置工(箇所)

	鋳鉄蓋	塩ビ蓋
H=1.0m以下	0	0
	7	1
H=1.5m以下	0	0
	3	1
H=2.0m以下	0	0
	0	0
H=3.0m以下	0	0
	0	0

Ⅰ　型

（Bタイプ）

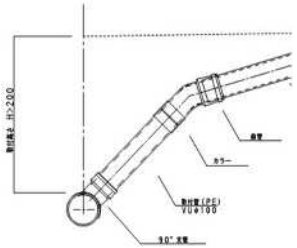

Ⅱ　型

（Aタイプ）

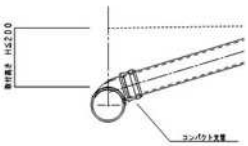

Ⅲ　型

（小口径人孔直結タイプ）

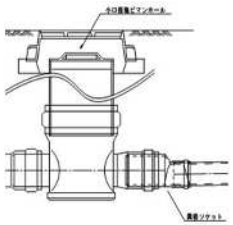

Ⅳ　型

（人孔直結タイプ）

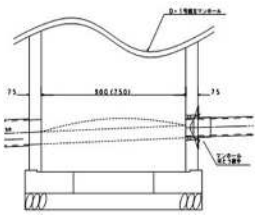

汚水桝

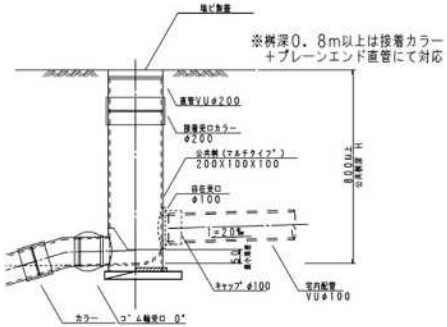

7-3 工区　単独

小口径汚水桝及び取付管材料計算書（φ200－100）

②

所属管渠						取付管材料（φ100）												小口径汚水桝（φ200－100）									備考
路線番号	宅地番号	氏名	桝深	掘削幅b 本管 (m)	取付延長L (m)	直管 (m)	90°支管150-100 (個)	90°支管150-100 通常タイプ (個)	90°支管150-100 コンパクトタイプ (個)	異径ソケット150-100 (個)	可とう継手φ100 (個)	ゴム輪受け口自在曲管 0° (個)	ゴム輪受け口自在曲管 30° (個)	ゴム輪受け口自在曲管 60° (個)	ゴム輪受け口自在曲管 75° (個)	カラー継手 (個)	ドロップ桝用落差管 (m)	マルチ桝 (個)	ドロップ桝 (個)	塩ビ蓋 (個)	鋳鉄蓋 (個)	鋳鉄蓋台座 (個)	密閉式内蓋 (個)	直管 (m)	接着受口カラー (個)	キャップφ100 (個)	
8076	79		1.20	0.85	3.50	3.50			1			1				1		1		1				0.40	1		
8076	80		0.80	0.85	2.70	2.70				1		1				1		1			1	1	1				
8072	81		0.80	0.85	3.40	3.40				1		1				1		1		1							
8074	84		1.00	0.85	3.20	3.20				1		1				1		1			1	1	1	0.20	1		
8074	85		0.80	0.85	3.40	3.40		1				1		1		2		1			1	1	1				
8071	86		1.20	0.66	2.40	2.40			1			1				1		1		1				0.40	1		
8071	87		0.80	0.66	3.10	3.10			1			1				1		1			1	1	1				
8071	88		1.20	0.68	2.80	2.80				1		1				1		1		1				0.40	1		
合計						24.50		1	3	4		8		1		9		8		4	4	4	4	1.40	4		

桝設置工(箇所)

	鋳鉄蓋	塩ビ蓋
H=1.0m以下	0	0
	4	1
H=1.5m以下	0	0
	0	3
H=2.0m以下	0	0
	0	0
H=3.0m以下	0	0
	0	0

Ⅰ　型

（Bタイプ）

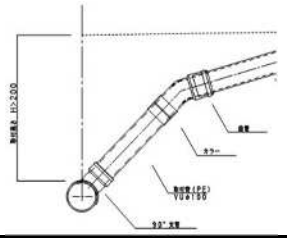

Ⅱ　型

（Aタイプ）

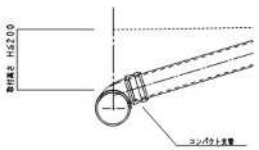

Ⅲ　型

（小口径人孔直結タイプ）

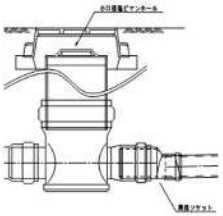

Ⅳ　型

（人孔直結タイプ）

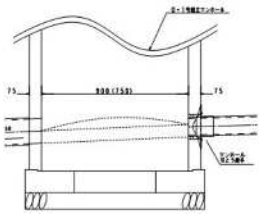

汚水桝

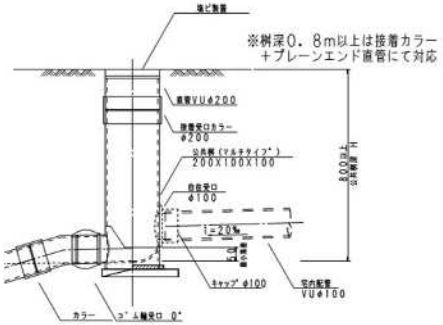

付　帯　工（7-3工区・単独路線）

付帯工総括表

7-3　工区　単独

種　　別	規　格	単位	数　量	摘　　要
舗装切断工	As　t=20cm以下	m	486.70	
〃	Co　t=20cm以下	m	85.28	
舗装取り壊し工	As　直接掘削積込 t=10cm以下	m^2	196.42	
〃	Co　直接掘削積込 t=10cm以下	m^2	35.47	
〃	Co　掘削積込 t=15～35cm以下	m^2		
IRブロック取外工	IRブロック	m^2		
仮復旧工	Co舗装部 再生粗粒As　t=3cm	m^2		
〃	Co舗装部 ｸﾗｯｼｬｰﾗﾝ　t=20cm	m^2	35.47	市道車道Co
〃	再生粗粒As　t=3cm	m^2		
〃	粒調砕石　t=15cm	m^2		
〃	再生粗粒As　t=3cm	m^2		
〃	ｸﾗｯｼｬｰﾗﾝ　t=10cm	m^2		
〃	再生粗粒As　t=3cm	m^2		
〃	粒調砕石　t=12cm	m^2		
〃	ｸﾗｯｼｬｰﾗﾝ　t=15cm	m^2		
〃	再生粗粒As　t=3cm	m^2	196.42	市道車道As
〃	粒調砕石　t=12cm	m^2	196.42	
〃	ｸﾗｯｼｬｰﾗﾝ　t=15cm	m^2	196.42	
路盤掘削工	Co舗装部　t=10cm	m^3		
〃	As舗装部　t=2cm	m^3		
本復旧工表層工				
〃	As舗装部　1.4≦b≦3.0 再生密粒As　t=3cm	m^2		
〃	As舗装部　3.0＜b 再生密粒As　t=3cm	m^2		
〃	As舗装部　1.4≦b≦3.0 再生密粒As　t=5cm	m^2		
〃	As舗装部　3.0＜b 再生密粒As　t=5cm	m^2		市道車道As
〃	再生粗粒As　t=5cm	m^2		
〃	（再利用） IRブロック　t=8cm	m^2		
〃	クラッシャーラン　t=10cm	m^2		
〃	粒調砕石　t=10cm	m^2		
〃	クラッシャーラン　t=15cm	m^2		

付帯工総括表

7-3　工区　単独

種　　別	規　格	単位	数　量	摘　　要
本復旧工表層工	Co舗装部 Co　t=10cm	m^2		
〃	砂利道 クラッシャーラン　t=10cm	m^2		
不陸整正	Co舗装部	m^2		
〃	As舗装部	m^2		
ガラ処分工	Asｶﾞﾗ	m^3	9.81	
〃	Coｶﾞﾗ	m^3	3.54	
発生土処理工	土砂	m^3		
区画線復旧工	白実線　W=15cm	m		
〃	白実線　W=30cm	m		
〃	黄実線　W=30cm	m		
〃	文字等 白実線　W=15cm換算	m		

付帯工集計表

7-3　工区　単独

工　種				単位	数量
舗装切断工	As舗装	t=20cm以下	430.60　取付管　＋　56.10	m	486.70
	Co舗装	t=20cm以下	73.00　取付管　＋　12.28	m	85.28
舗装取壊し工	As舗装	t=10cm以下	175.55　取付管　＋　20.87	m^2	196.42
	Co舗装	t=10cm	31.03　取付管　＋　4.44	m^2	35.47
IRブロック取外工	IR舗装	t=8cm		m^2	
仮復旧工	Co舗装 (ｸﾗｯｼｬｰﾗﾝ)	t=20cm	31.03　取付管　＋　4.44	m^2	35.47
	As舗装	t=3cm		m^2	
	As舗装	t=3cm		m^2	
	As舗装	t=3cm		m^2	
	As舗装	t=3cm	175.55　取付管　＋　20.87	m^2	196.42
路盤掘削工	Co舗装	t=10cm		m^3	
	As舗装	t=2cm		m^3	
本復旧工表層工	As舗装 1.4≦b≦3.0	t=3cm		m^2	
	As舗装 3.0＜b	t=3cm		m^2	
	As舗装 1.4≦b≦3.0	t=5cm		m^2	
	As舗装 3.0＜b	t=5cm		m^2	
	Co舗装	t=10cm		m^2	
	砂利道	t=10cm		m^2	
ガラ処分	As殻		8.77 取付管　＋　1.04	m^3	9.81
	Co殻		3.10　取付管　＋　0.44	m^3	3.54
発生土処理工	土砂		＋	m^3	
区画線復旧工	白実線	W=15cm		m	
	白実線	W=30cm		m	
	黄実線	W=30cm		m	
	文字等	W=15cm換算		m	

付帯工（本管）計算表

7-3　工区　単独　　1/1

路線番号	人番 上流	孔号 下流	舗装種別	道路幅員	路線延長	舗装延長	掘削幅	復旧幅	掘削時 舗装切断 t＝20cm以下 Co	掘削時 舗装切断 t＝20cm以下 As	掘削時 舗装取壊し Co t=10cm	掘削時 舗装取壊し As t=10cm以下	掘削時 ガラ処分 Co t=10cm	掘削時 ガラ処分 As t=3cm	掘削時 ガラ処分 As t=5cm	掘削時 ガラ処分 As t=5cm	仮復旧工 舗装種別 5 Co	仮復旧工 舗装種別 4 As t=3cm	仮復旧工 舗装種別 3 As t=3cm	仮復旧工 舗装種別 2 As t=3cm	仮復旧工 舗装種別 1 As t=3cm	本復旧 舗装切断 As	本復旧 舗装取壊し As t=3cm	本復旧 舗装取壊し As t=10cm以下	本復旧 舗装取壊し Co t=10cm	本復旧 ガラ処分 Co m3	本復旧 ガラ処分 As m3	本復旧 ガラ処分 As m3	本復旧 ガラ処分 As m3	本復旧 路盤掘削 Co t=10cm	本復旧 路盤掘削 As t=2cm	本復旧 表層工 As t=3cm	本復旧 表層工 As t=3cm	本復旧 表層工 As t=5cm	本復旧 表層工 As t=5cm	本復旧 表層工 Co t=10cm
				m	m	m	m	m	m	m	m2	m2	m3	m3	m3	m3	m2	m2	m2	m2	m2	m	m2	m2	m2		④～⑧	④～⑧	④～⑧	m3	m3	m2	m2	m2	m2	m2
						①	②	③									④	⑤	⑥	⑦	⑧						*0.03	*0.03	*0.03+			1.4≦b≦3.0	3.0＜b	1.4≦b≦3.0	3.0＜b	
									①*2	①*2	①*②	①*②	①*② *0.10	①*② *0.03	①*② *0.05	①*② *0.05	①*②	①*②	①*②	①*②	①*②	①*2	④～⑧	(③-②) *①	(③-②) *①	(③-②) *①*0.10			(③-②) *①*0.05	⑥*0.10	⑧*0.02	⑨*③	⑨*③	⑨*③	⑨*③	⑨*③
8071	8071-1	8071-2	市道As		26.00	26.00	0.80			52.00		20.80				1.04					20.80															
〃	8071-2	8071-3	市道As		15.50	15.50	0.77			31.00		11.94				0.60					11.94															
〃	8071-3	8073-1	市道As		4.50	4.50	0.77			9.00		3.47				0.17					3.47															
8073	8073-1	8075-1	市道As		23.00	23.00	0.79			46.00		18.17				0.91					18.17															
8072	8072-1	8073-1	市道As		8.00	8.00	0.85			16.00		6.80				0.34					6.80															
8074	8074-1	8075-1	市道As		37.00	37.00	0.85			74.00		31.45				1.57					31.45															
8076	8076-1	8077-1	市道As		49.50	49.50	0.85			99.00		42.08				2.10					42.08															
8078	8078-1	8078-2	Co舗装		34.50	34.50	0.85	0.85	69.00		29.33		2.93				29.33																			
〃	8078-2	+2.0m	Co舗装		2.00	2.00	0.85	0.85	4.00		1.70		0.17				1.70																			
〃	+2.0m	8078-3	未舗装		2.50	2.50	0.85																													
〃	8078-3	+2.7m	未舗装		2.70	2.70	0.85																													
〃	+2.7m	8079-1	市道As		2.10	2.10	0.85			4.20		1.79				0.09					1.79															
8080-3	8080-3-1	+13.3m	未舗装		13.30	13.30	0.85																													
〃	+13.3m	8080-2-1	市道As		3.70	3.70	0.85			7.40		3.15				0.16					3.15															
8082-1	8082-1-1	8083-1	市道As		16.00	16.00	0.78			32.00		12.48				0.62					12.48															
8083	8083-1	+8.0m	市道As		8.00	8.00	0.81			16.00		6.48				0.32					6.48															
8082-2	8082-2-1	8083-1	市道As		22.00	22.00	0.77			44.00		16.94				0.85					16.94															
小計					270.30	270.30			73.00	430.60	31.03	175.55	3.10			8.77	31.03				175.55															
合計					270.30	270.30			73.00	430.60	31.03	175.55	3.10			8.77	31.03				175.55															